GOLDONI serie

EURO 50B

ITALIANO

Le illustrazioni, le descrizioni e le caratteristiche contenute nel presente catalogo non sono impegnative poiche', fermo restando le caratteristiche principali, la nostra Ditta si riserva il diritto di apportare in qualsiasi momento, modifiche dettate da esigenze tecniche o commerciali.

FRANCAIS

Les illustrations, les descriptions et les caractéristiques contenues dans cette notice n'engagent pas la responsabilité de notre Société qui, tout en laissant inchangées les caractéristiques principales, se réserve le droit d'apporter à tout moment des modifications pour des exigences techniques ou commerciales.

ENGLISH

The illustrations, descriptions and specifications given in this Manual are not binding on the manufacturer who, while main taining the main specifications, reserves the right to make any and all changes, at any time, in compliance with technical or commercial requirements without prior notice and without obligation to make such changes to previously manufactured equipment.

ESPAÑOL

Las ilustraciones, las descripciones y las características que con tiene el presente manual no tienen carácter de compromiso puesto que, aun permaneciendo fijas las características principales, nuestra Firm a se reserva el derecho de aportar en cualquier momento modificaciones dictadas por exigencias de tipo técnico o comercial.

DEUTSCH

Die Abbildungen, Beschreibungen und Kennzeichen, die in dieser Beriebsanleitung wiedergegeben sind, sind unverbindlich. Wenn auch die Hauptmerkmale beibehalten werden, behalten wir uns vor, jederzeit Konstruktionsänderungen vorzunehmen, die durch techn ische oder kommerzielle Erfordernisse bedingt sind.

NORME PER LE ORDINAZIONI

Per l'ordinazione dei pezzi di ricambio è assolutamente necessario indicare:

- NUMERO DI CODICE DEL PARTICOLARE
- DENOMINAZIONE DEL PARTICOLARE
- QUANTITATIVO RICHIESTO

Allo scopo di evitare inutili ritardi nella spedizione, le ordinazioni delle parti di ricambio devono essere trasmesse su fogli distinti, non trattanti argomenti diversi.

INSTRUCTIONS POUR LA TRASMISSION DES COMMANDES

Chaque fois que vous commandez des piecès de rechange, veuillez absolutemente spécifier, afin d'éviter toute possibilitè d'erreur, les rubrique suivantes:

- NUMÉRO DE CODE DE LA PIECE
- DESCRIPTION DE LA PIECE
- QUANTITE VOULUE

Pour que d'inutils retards de livraison soient evités, employez toujours, pour vos commandes de pièces de rechange, des feuilles séparées portant sur un seul sujet.

INSTRUCIONES PARA LOS PEDIDOS

Con el fin de que quedan evitados inconvenientes, absolutamente es preciso, cada vez se pidan partes de repuestos, indicar exactamente:

- NUMERO DE CODICE DEL PARTICULAR
- DENOMINACION DEL PARTICULAR
- CANDIDAD QUE NECESITEN

Con miras a evitar inutiles retrasos en el despacho, los pedidos de partes de repuesto deben transmitirse con hojas distintas, cada una sobre distinto articulo.

ORDERING INSTRUCTIONS

To avoid mistakes, always specify the following items when ordering any part:

- CODE NUMBER OF THE PART
- DESCRIPTION OF THE PART
- QUANTITY REQUESTED

To avoid shipping delays, send us uour spare parts orders in separate letters not dealing with any other matter.

WICHTIG FÜR AUFTRÄGE

Um bei der Bestellung von Ersatzteilen Schwierigkeiten zu vermeiden, müssen unbedingt folgende Angaben germacht werden:

- KODNUMMER DES EINZELTEILS
- NAME DES EINZELTEILS
- BESTELLTE MENGE

Um nutzlose Verspätungen in der Lieferung zu vermeiden, müssen die Ersatzteilorder immer auf besonderen Zetteln gemacht werden, die keine anderen Angaben enthalten dürfen.

ABBREVIAZIONI - ABREVIATIONS - ABBREVIATIONS - ABREVIATURAS - ABKURZUNGEN

	ITALIANO	FRANCAIS	ENGLISH	ESPAÑOL	DEUTSCH
NFS	Non fornito singolarmente	Non fourni individuellement	Not supplied singly	No suministrado individualmente	Wird nicht einzeln geliefert
C.vo	Complessivo	Ensemble	Assembly	Conjunto	Ensemble
NR	Norme Ricambio	Regles pour les pieces de rechange	Spare parts instruction	Normas para los repuestos	Ersatznormen
d.	Destra	Droite	Right	Derecho	Rechts
s.	Sinistra	Gauche	Left	Izquierda	Links
AL	Versione alta	Version haute	High version	Versión alta	Höhe ausführung
BA	Versione bassa	Version basse	Low version	Versión baja	Niedrige ausführung
ANT.	Anteriore	Avant	Front	Anterior	Vorn
POST.	Posteriore	Arriere	Rear	Posterior	Hinten
INF.	Inferiore	Inferieur	Lower	Inferior	Unten
SUP.	Superiore	Superieur	Upper	Superior	Oben
INT.	Interno	Interieur	Inner	Interior	Innen
EST.	Esterno	Exterieur	Outer	Exterior	Aussen
PDA SA	Con presa di forza anteriore e sollevatore anter	Avec prise de force avant et relevage avant	With front P.T.O. and front lifter	Con toma de fuerza delantera y elevador delanter	Mit Frontzapfwelle und vordere Kraftheber
JD	Trattore per John Deere	Tracteur pour John Deere	Tractor for John Deere	Tractor para John Deere	Schlepper für John Deere
12M	12 Velocità (8+4)	12 Vitesses (8+4)	12 Speed (8+4)	12 Velocidades (8+4)	12 Gänge (8+4)
16M	16 Velocità (8+8)	16 Vitesses (8+8)	16 Speed (8+8)	16 Velocidades (8+8)	16 Gänge (8+8)
24M	24 Velocità (24V - con Super Riduttore)	24 Vitesses (24V - avec Super Réducteur)	24 Speed (24V - with Super Underdrive)	24 Velocidades (24V - con Superreductor)	24 Gänge (24V - mit Kriechganggetriebe)
40M	40 Velocità (16+8/8+8)	40 Vitesses (16+8/8+8)	40 Speed (16+8/8+8)	40 Velocidades (16+8/8+8)	40 Gänge (16+8/8+8)

INDICE DEI GRUPPI / INDEX GROUPES / GROUP INDEX / INDICE GRUPOS / GRUPPENVER-ZEICHNS

03 eu03000

06 u206000

09 u209000

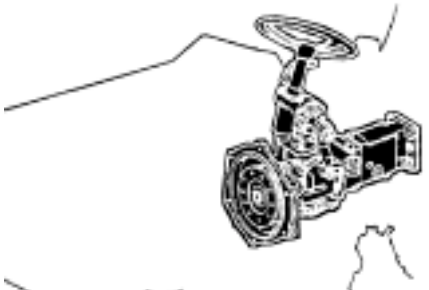

12 u212000

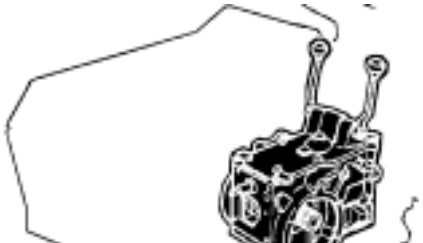

15 u215000

16 u216000

18 1518000

21 u221000

22 u222000

24 u224000

27 u227000

30 eo30000

MACCHINA: **EURO 50B**		DATA: 10.1996

INDICE DEI GRUPPI / INDEX GROUPES / GROUP INDEX / INDICE GRUPOS / GRUPPENVER-ZEICHNS

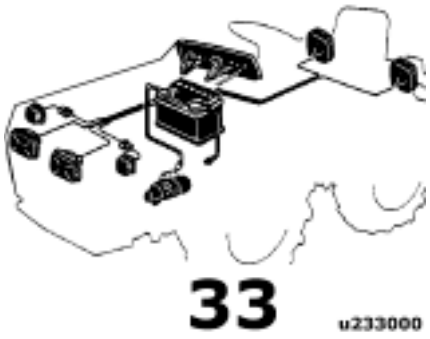

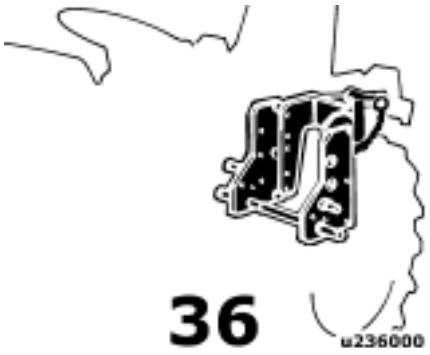

INDICE DELLE PARTI DI RICAMBIO
INDEX DES PIECES DETACHEES
SPARE PARTS INDEX
INDICE DE PIEZAS DE REPUESTO
ERSATZTEIL VERZEICHNIS

MACCHINA: **EURO 50B**		DATA: 10.1996

PAGINA INTENZIONALMENTE BIANCA
PAGE INTENTIONNELLEMENT BLANCHE
INTENTIONALLY LEFT BLANK
PAGINA INTENCIONALMENTE BLANCA
WEISS SEITE

MODELLI MOTORI - MODELLES MOTEURS - ENGINES MODELS - MODELOS MOTORES - MOTORENMODELLE

MOD.	MOTORE - MOTEUR - ENGINE - MOTOR - MOTOR
EURO 50B	LOMBARDINI 11LD 626/3 versione K2A6320

PAGINA INTENZIONALMENTE BIANCA
PAGE INTENTIONNELLEMENT BLANCHE
INTENTIONALLY LEFT BLANK
PAGINA INTENCIONALMENTE BLANCA
WEISS SEITE

TAVOLE COMPONENTI IL GRUPPO - TABLES COMPOSANT LE GROUPE - TABLES COMPRISING ASSEMBLY GROUP - TABLAS QUE COMPONEN EL GRUPO - TAFELN DIE DIE GRUPPE BILDEN

100 COFANO E MASCHERINA / CAPOT ET CALANDRE / HOOD AND GRILLE / CAPOT Y CUBRERADIADOR / HAUBE UND GRILL (7c260)

140 COFANO FISSO / CAPOT FIXE / FIXED COWLING / CAPOT FIJO / FESTE HAUBE (7c021)

180 DECALCOMANIE / DECALCOMANIES / DECALS / CALCOMANIAS / ABZIEHBILDER (7d020)

220 SUPPORTO COFANO / SUPORT CAPOT / HOOD SUPPORT / SOPORTE CAPOT / HAUBENHALTERUNG (7s400)

420 LAMIERA DEVIAZIONE ARIA / DEFLECTEUR D'AIR / BAFFLE / DEFLECTOR DE AIRE / LUFTLEITBLECH (7l010)

MACCHINA:	MODELLI:	DATA:
EURO 50B		10.1996

GRUPPO
GROUPE
GROUP
GRUPO
GRUPPE

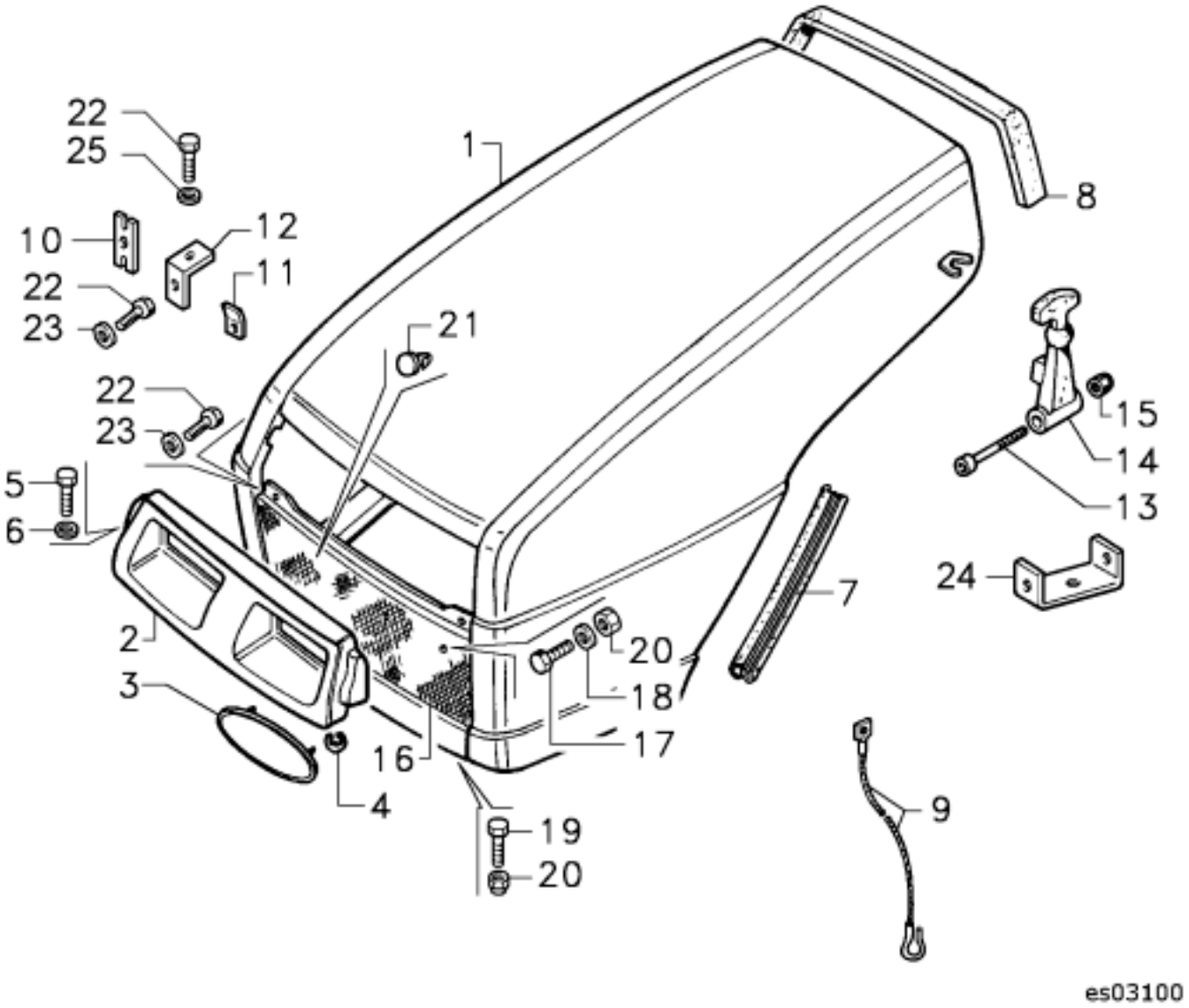

POS	MATRIC.	DESCRIZIONE
1	00039360	COFANO
2	00031472	MASCHERINA
3	00040994	TARGHETTA GOLDONI
4	06240004	ANELLO QUICKLOCK 4 ZN.D
5	06150259	VITE AUTOF.AB3,5X13
6	06180085	RONDELLA D.5,5
7	00034785	GUARNIZIONE
8	00029116	GUARNIZIONE COFANO
9	00019780	CAVO FERMO COFANO
10	00026825	LAMIERINO
11	00027502	LAMIERINO
12	00031647	LAMIERINO
13	06130068	VITE TCEI M 5X45
14	00001548	TIRANTE COFANO
15	06160078	DADO AUTOB.M 5X6,8
16	00031643	MASCHERINA
17	06100063	VITE TE M 4X12
18	06180111	ROND.P D 4,3X12X1
19	06100117	VITE TE M 4X16
20	06160065	DADO AUTOB.M 4X6
21	00034447	TAPPO
22	06100066	VITE TE M 6X 12
23	06180012	ROND.P D 6,4X18X2
24	00036962	SUPPORTO TIRANTE COFANO
25	06170011	ROSETTA EL. 6,4

EURO 50B

COFANO E MASCHERINA / CAPOT ET CALANDRE / HOOD AND GRILLE / CAPOT Y CUBRERADIADOR / HAUBE UND GRILL (7c260)

GR TAV

03 100

04.2005

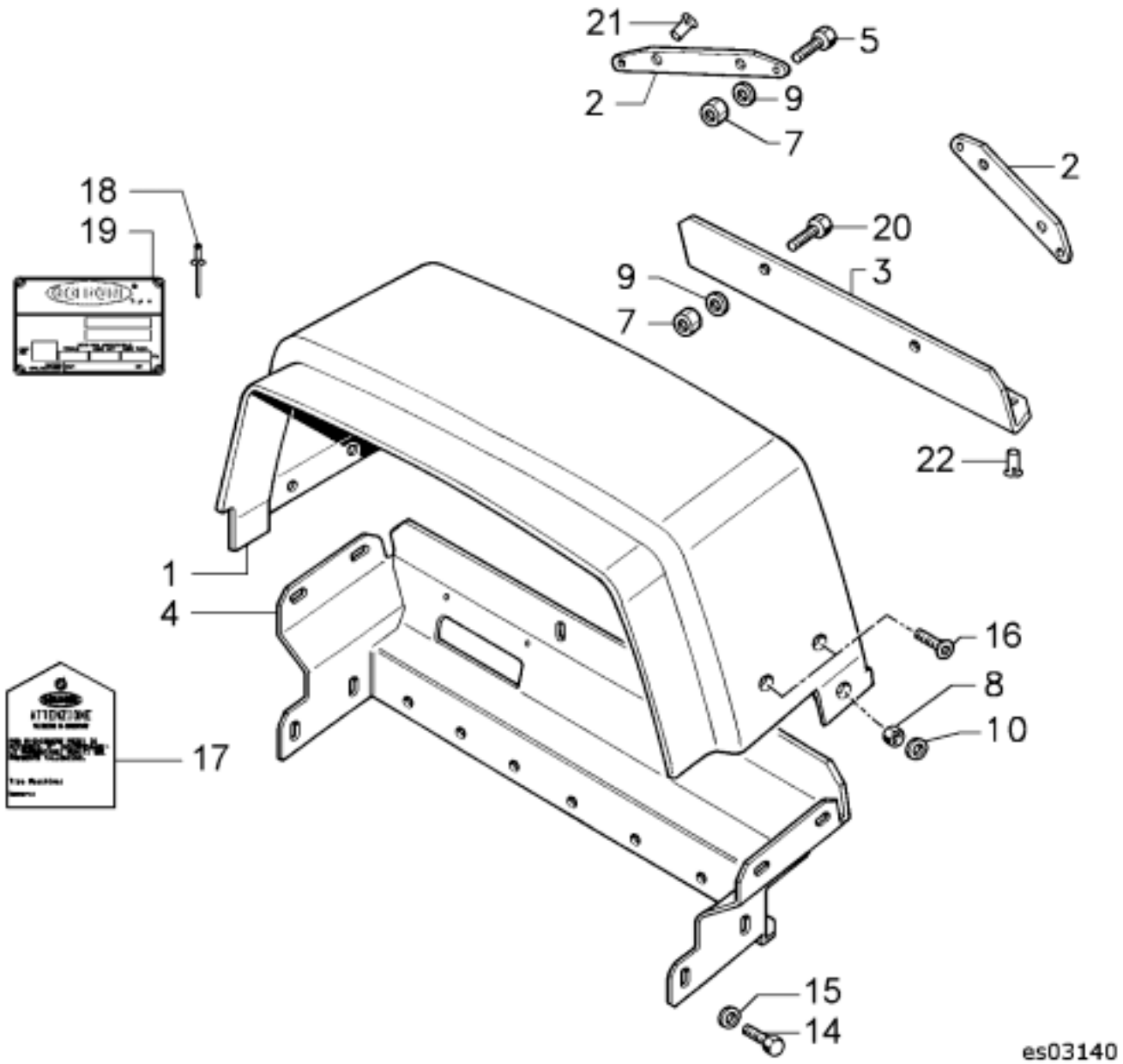

POS	MATRIC.	DESCRIZIONE
1	00031630	COFANO FISSO
2	00034946	LAMA SUP.CRUSCOTTO
3	00034947	LAMA INF.CRUSCOTTO
4	00039352	SUPPORTO COFANO FISSO
5	06100012	VITE TE M 6X 16
7	06160044	DADO AUTOB.M 6X 7,6
8	06160047	DADO AUTOB.M 8X10,6
9	06180011	ROND.P D 6,4X12,5X1,6
10	06180082	ROND.P D 8,4X17X1,6
14	06100020	VITE TE M 8X 20
15	06180094	ROSETTA CON.D 8,7X16X1,9
16	06150082	VITE TSPEI M 8X20
17	00007895	TARGHETTA
18	06190032	RIVETTO STRAPPO D 3X11
19	00026478	TARGHETTA MATRICOLA
20	06100013	VITE TE M 6X 20
21	06160118	DADO RIVELOX 6TC40 5S
22	06160109	DADO RIVELOX 6TS40 5S

EURO 50B

COFANO FISSO / CAPOT FIXE / FIXED COWLING / CAPOT FIJO / FESTE HAUBE (7c021)

GR TAV

03 140

07.2001

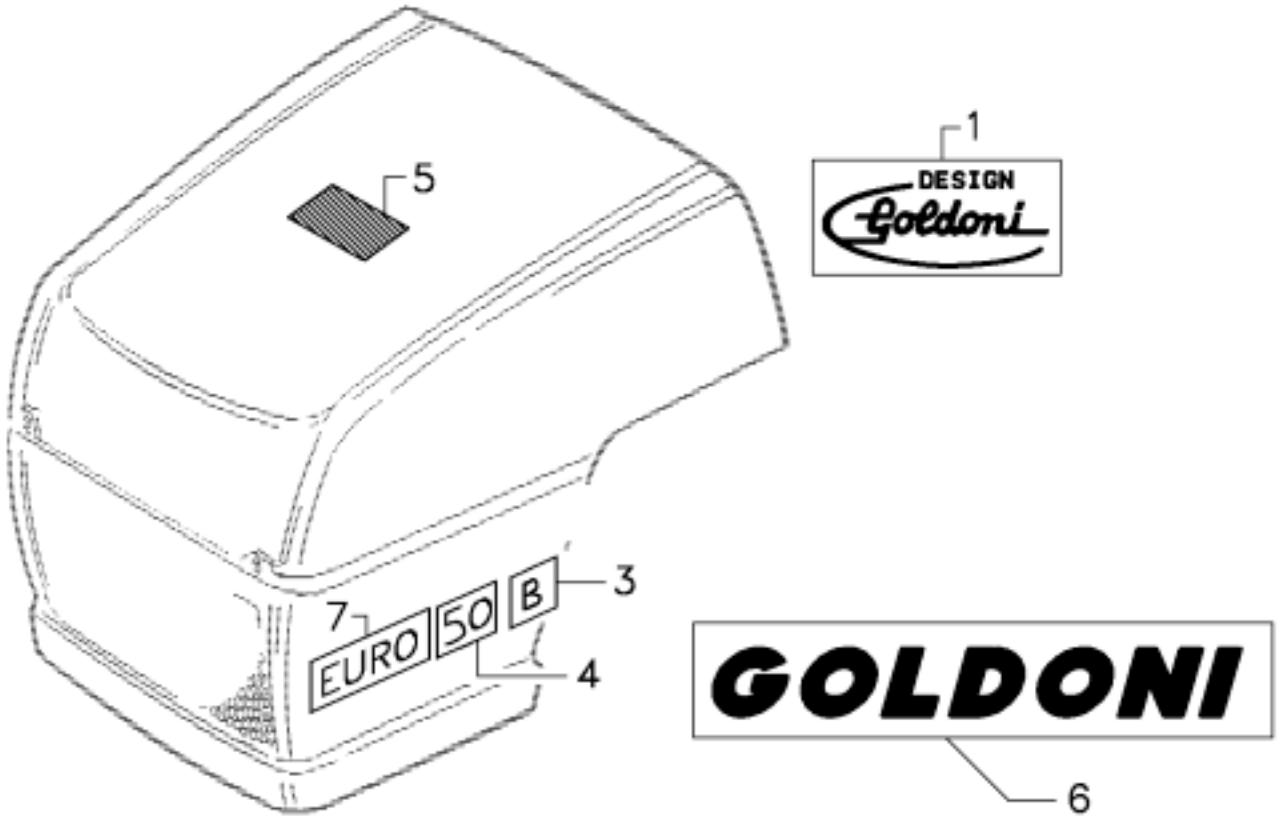

POS	MATRIC.	DESCRIZIONE
1	00031784	DECALCOMANIA DESIGN
3	00039361	DECALCOMANIA B
4	00033772	DECALCOMANIA 50
5	00026474	DECALCOMANIA LUBRIF.AGIP
6	00040998	DECALCOMANIA GOLDONI
7	00033947	DECALCOMANIA EURO

EURO 50B

DECALCOMANIE / DECALCOMANIES / DECALS / CALCOMANIAS / ABZIEHBILDER (7d020)

GR TAV

03 180

02.2005

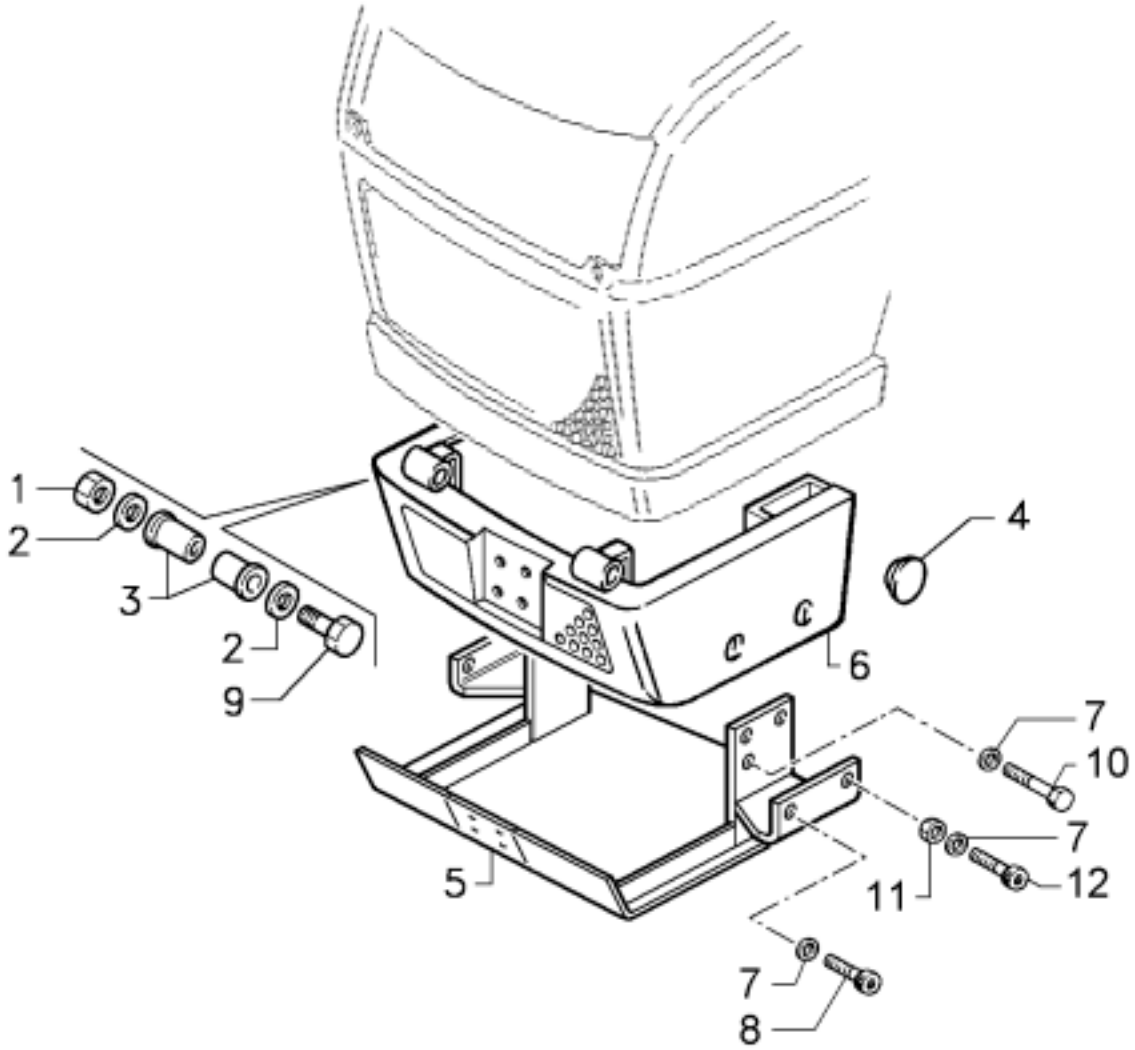

POS	MATRIC.	DESCRIZIONE
1	06160049	DADO AUTOB.M10X12,3
2	06180076	ROND.P D10,5X21X2
3	00001547	BUSSOLA
4	00016676	TAPPO D.27
5	00039359	SUPPORTO PARAURTI
6	00036968	LAMA PARAURTI
7	06180096	ROSETTA CON.D10,5X20X2,6
8	06130039	VITE TCEI M10X 16
9	06110033	VITE TE M10X 90
10	06100030	VITE TE M10X 30
11	06120009	DADO M10X10
12	06130025	VITE TCEI M10X 25

EURO 50B

SUPPORTO COFANO / SUPORT CAPOT / HOOD SUPPORT / SOPORTE CAPOT / HAUBENHALTERUNG (7s400)

GR TAV

03 220

07.2001

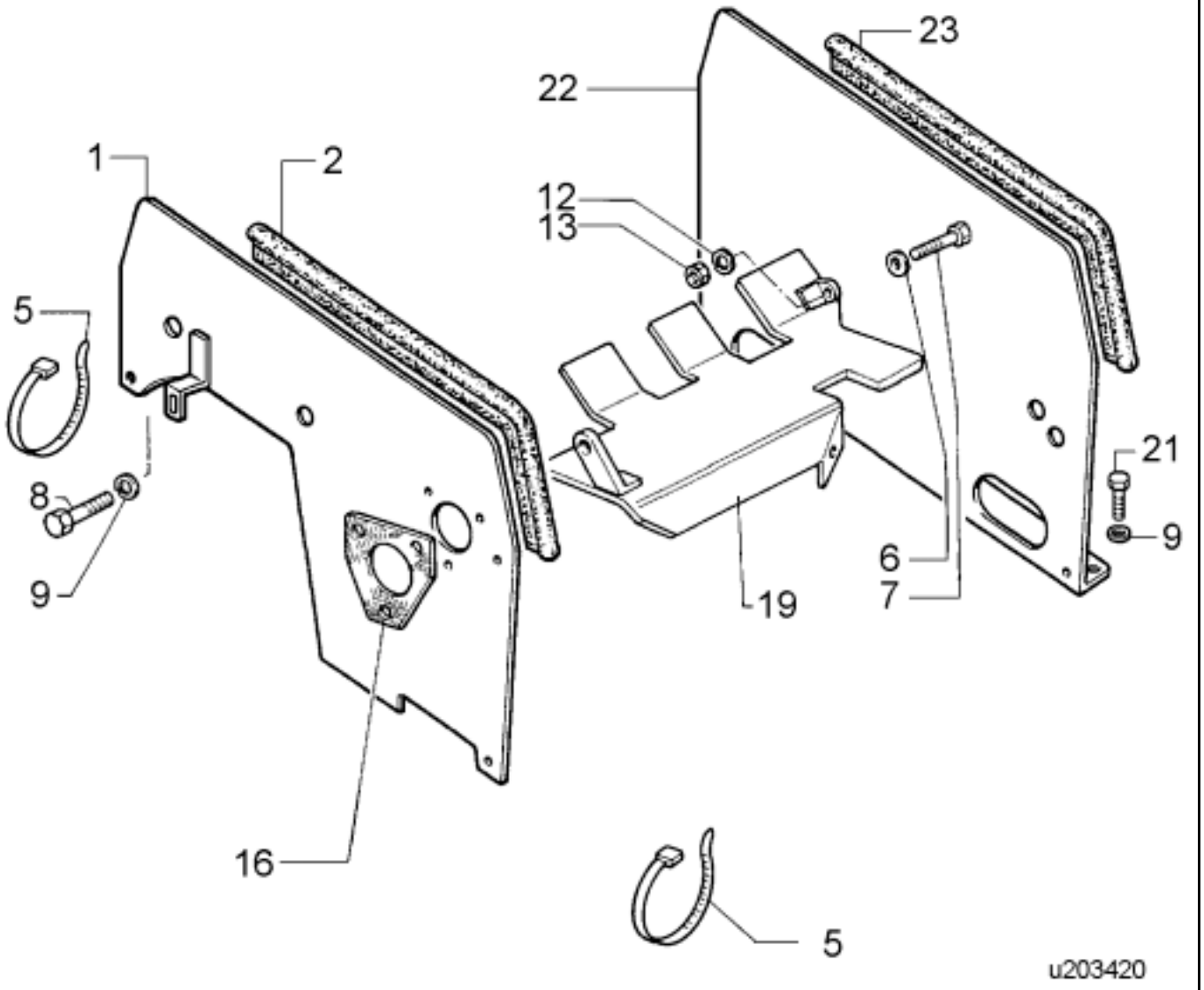

POS	MATRIC.	DESCRIZIONE
1	00039372	LAMIERA DEVIAZIONE ARIA
2	00019428	GUARNIZIONE ART0701 L 990
5	06350071	FASCETTA
6	06180011	ROND.P D 6,4X12,5X1,6
7	06100012	VITE TE M 6X 16
8	06100020	VITE TE M 8X 20
9	06170012	ROSETTA EL. 8,4
12	06170011	ROSETTA EL. 6,4
13	06120005	DADO M 6X 6
16	00020907	GUARNIZIONE
19	00021269	LAMIERA CONVOGLIATRICE
20	06100021	VITE TE M 8X 25
21	06130067	VITE TCEI M 8X 16
22	00040494	LAMIERA POST.DEV.ARIA
23	00016935	GUARNIZIONE ART0701 L1160

EURO 50B

LAMIERA DEVIAZIONE ARIA / DEFLECTEUR D'AIR / BAFFLE / DEFLECTOR DE AIRE / LUFTLEITBLECH (7I010)

GR TAV

03 420

03.1989

TAVOLE COMPONENTI IL GRUPPO - TABLES COMPOSANT LE GROUPE - TABLES COMPRISING ASSEMBLY GROUP - TABLAS QUE COMPONEN EL GRUPO - TAFELN DIE DIE GRUPPE BILDEN

220 SUPPORTO CRUSCOTTO / SUPPORT DE TABLEAU DE BORD / DASHBOARD SUPPORT / SOPORTE TABLERO / ARMATURENBRETTHALTER (7s018)

240 SUPPORTO BATTERIA / SUPPORT BATTERIE / BATTERY SUPPORT / SOPORTE DE LA BATERIA / BATTERIELAGER (7s390)

260 MARMITTA / POT D'ECHAPPEMENT / MUFFLER / TUBO DE ESCAPE / AUSPUFFTOPF (7m040)

340 DOTAZIONE DI SERIE / EQUIPEMENT DE SERIE / STANDARD EQUIPMENT / EQUIPO DE SERIE / SERIENAUSRÜSTUNG (7d120)

MACCHINA:		DATA:
EURO 50B		10.1996

GRUPPO
GROUPE
GROUP
GRUPO
GRUPPE

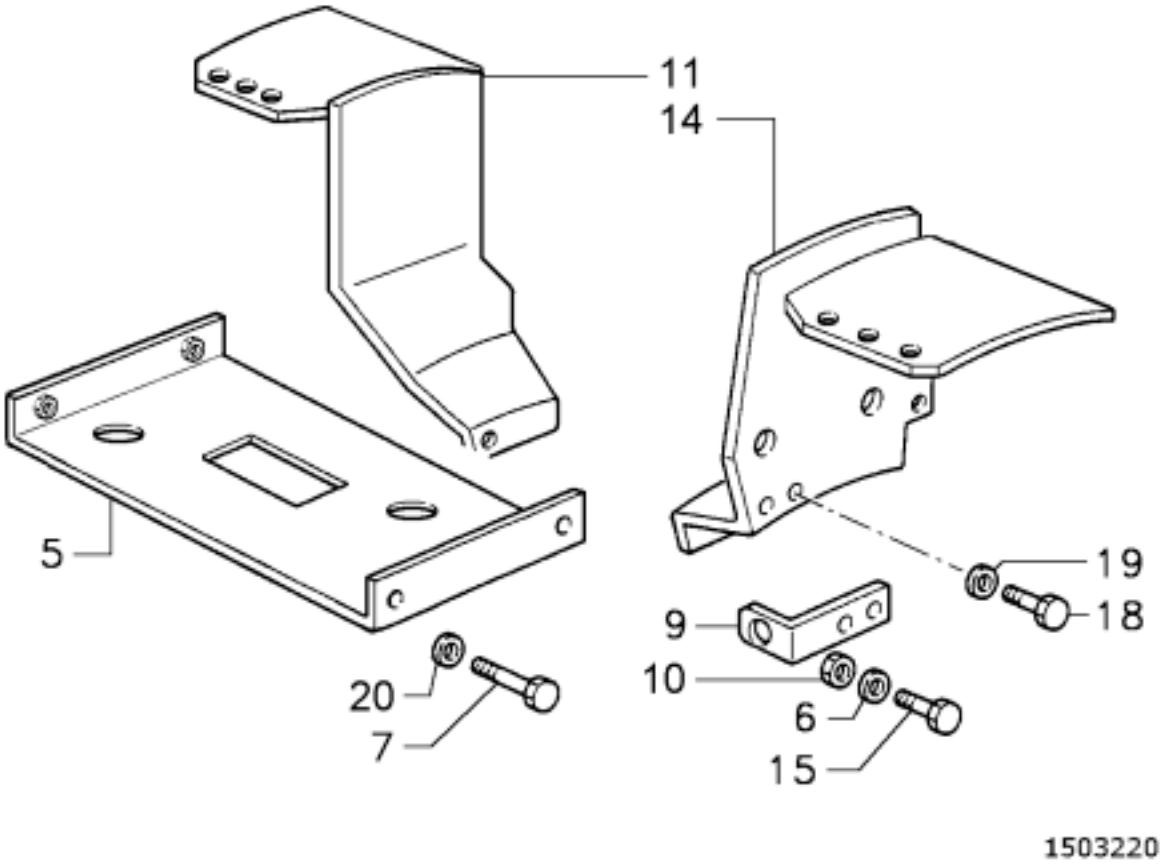

POS MATRIC. DESCRIZIONE

5 00039357 TRAVERSA
6 06180094 ROSETTA CONICA D.8,7
7 06100089 VITE TE M10X 12
9 00025378 LAMA
10 06120048 DADO M 8X 6,5
11 00039355 SUPPORTO **d.**
14 00039356 SUPPORTO **s.**
15 06100021 VITE TE M8x25
18 06100058 VITE TE M16X 35
19 06180098 RONDELLA D.17
20 06180096 ROSETTA CON.D10,5X20X2,6

EURO 50B

SUPPORTO CRUSCOTTO / SUPPORT DE TABLEAU DE BORD / DASHBOARD SUPPORT / SOPORTE TABLERO / ARMATURENBRETTHALTER (7s018)

GR TAV

06 220

07.1998

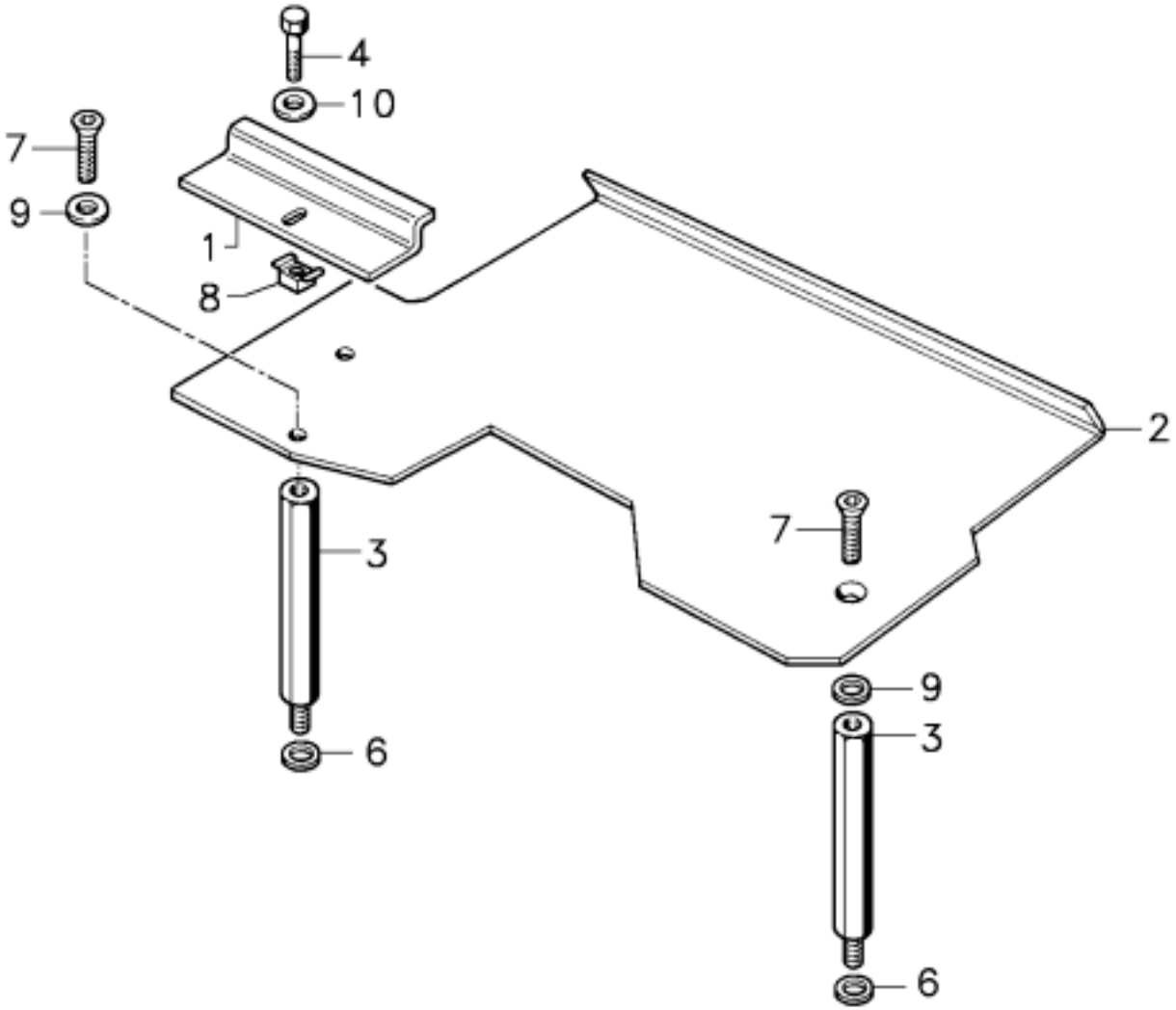

eo06220

POS	MATRIC.	DESCRIZIONE
1	00019279	LAMA FISSAGGIO BATTERIA
2	00040491	SUPPORTO BATTERIA
3	00034974	DISTANZIALE ESAG.M 8X123
4	06100012	VITE TE M 6X 16
6	06180094	ROSETTA CON.D 8,7X16X1,9
7	06150082	VITE TSPEI M 8X20
8	06160044	DADO AUTOB.M 6X7,6
9	06180076	ROND.P D10,5X21X2
10	06180011	ROND.P D6,4X12,5X1,6

EURO 50B

SUPPORTO BATTERIA / SUPPORT BATTERIE / BATTERY SUPPORT / SOPORTE DE LA BATERIA / BATTERIELAGER (7s390)

GR TAV

06 240

03.2004

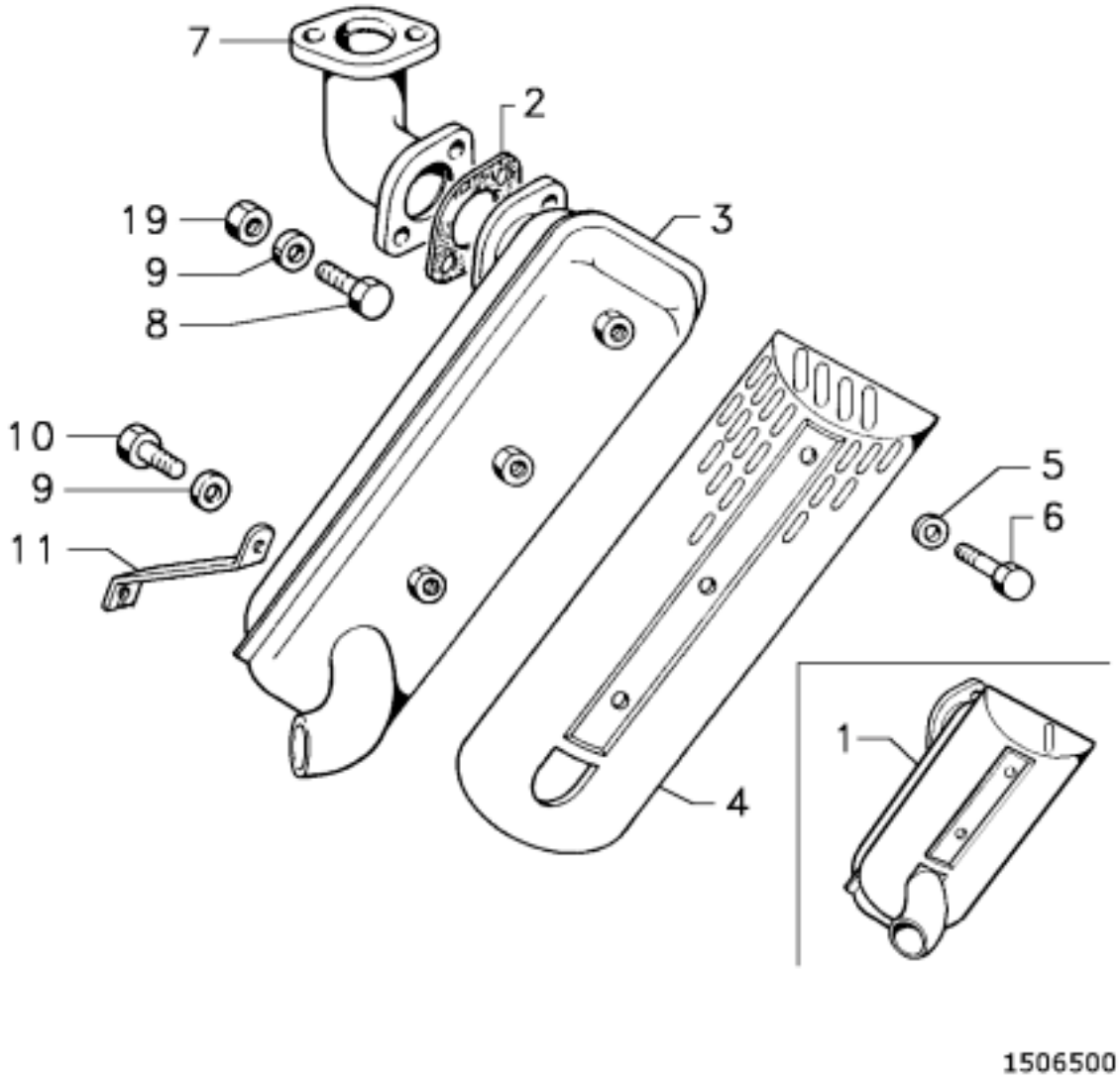

POS	MATRIC.	DESCRIZIONE
1	00027198	MARMITTA C.vo
2	00005257	GUARNIZIONE
3	NFS	
4	00025240	MASCHERINA 5
5	06180094	ROSETTA CONICA D.8,7
6	06100018	VITE TE M8x10
7	00025235	COLLETTORE Mot.11LD
8	06100022	VITE TE M 8X 30
9	06180094	ROSETTA CONICA D.8,7
10	06100020	VITE TE M 8X 20
11	00040887	LAMA
12	06110089	VITE TE M8x30
19	06120048	DADO M8x6,5

EURO 50B

MARMITTA / POT D'ECHAPPEMENT / MUFFLER / TUBO DE ESCAPE / AUSPUFFTOPF (7m040)

GR TAV

06 260

04.2005

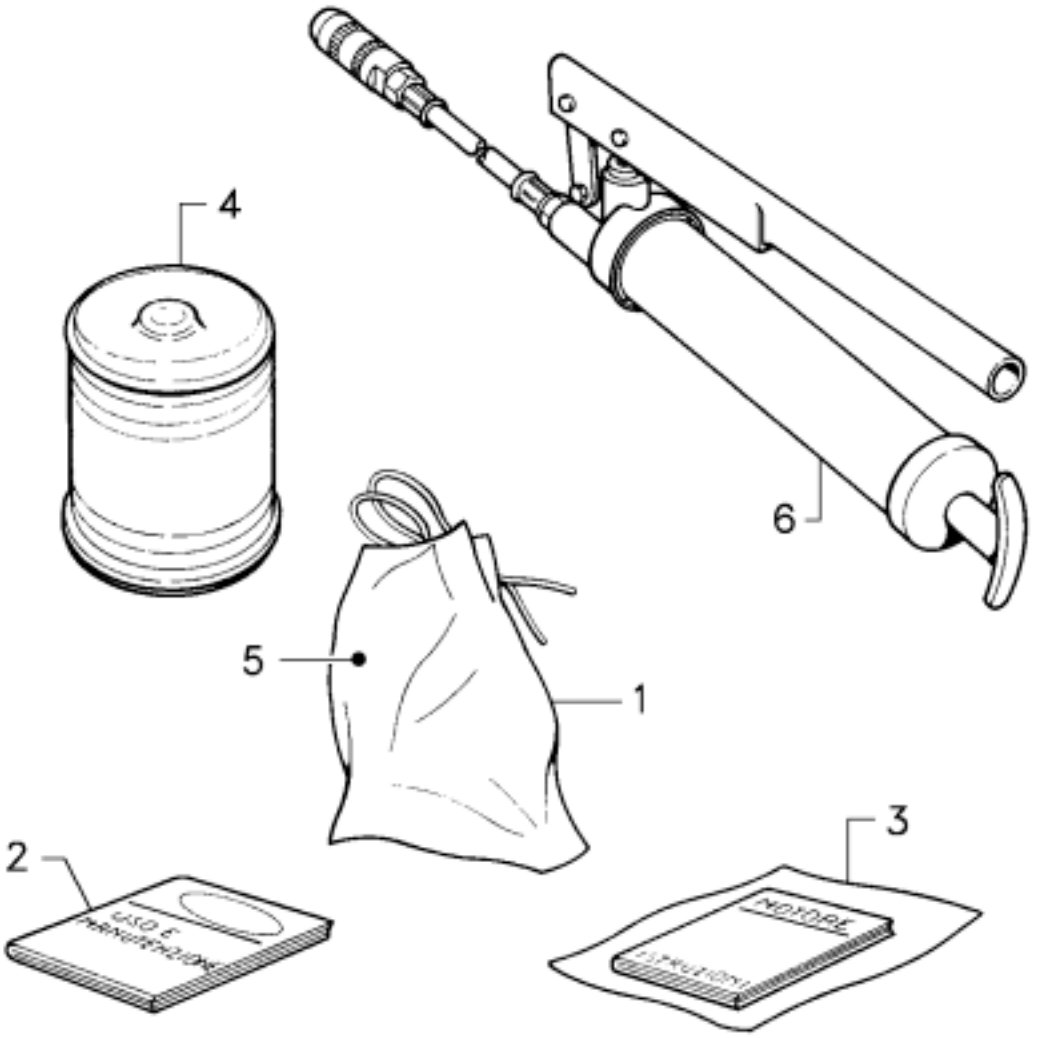

POS	MATRIC.	DESCRIZIONE
1	02040218	PACCO ACCESSORI
2	06380894	LIBRETTO UM EURO 50B
3	_____	LIBRETTO UM MOTORE **(2)**
4	06400135	VERNICE VERDE O
4	06400151	VERNICE ARANCIO
5	06380011	CONTENITORE 420X260
6	06380022	SIRINGA GROSSA PER INGRAS.

(2)
VEDERE CATALOGO MOTORE
VOIR CATALOGUE MOTEUR
SEE ENGINE CATALOGUE
VER CATALOGO DEL MOTOR
VGL. MOTOR-KATALOG

EURO 50B

DOTAZIONE DI SERIE / EQUIPEMENT DE SERIE / STANDARD EQUIPMENT / EQUIPO DE SERIE / SERIENAUSRÜSTUNG (7d120)

GR TAV
06 340
10.1996

PAGINA INTENZIONALMENTE BIANCA
PAGE INTENTIONNELLEMENT BLANCHE
INTENTIONALLY LEFT BLANK
PAGINA INTENCIONALMENTE BLANCA
WEISS SEITE

TAVOLE COMPONENTI IL GRUPPO - TABLES COMPOSANT LE GROUPE - TABLES COMPRISING ASSEMBLY GROUP - TABLAS QUE COMPONEN EL GRUPO - TAFELN DIE DIE GRUPPE BILDEN

100 CARTER LATERALI / CARTERS LATERAUX / SIDE PANELS / CARTERES LATERALES / SEITENGEHÄUSE (7c170)

140 INGRANAGGI RIDUTTORI LATERALI / ENGRENAGES REDUCTEURS LATERAUX / SIDE REDUCTION GEARS / ENGRANAJES REDUCTORES LATERALES / ZAHNRÄDER DER ENDANTRIEBE (7i190)

MACCHINA:	MODELLI:	DATA:
EURO 50B		07.1998

GRUPPO
GROUPE
GROUP
GRUPO
GRUPPE

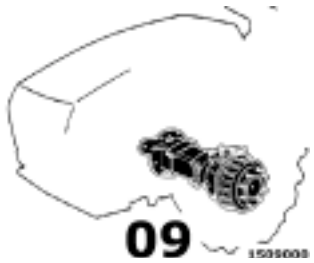

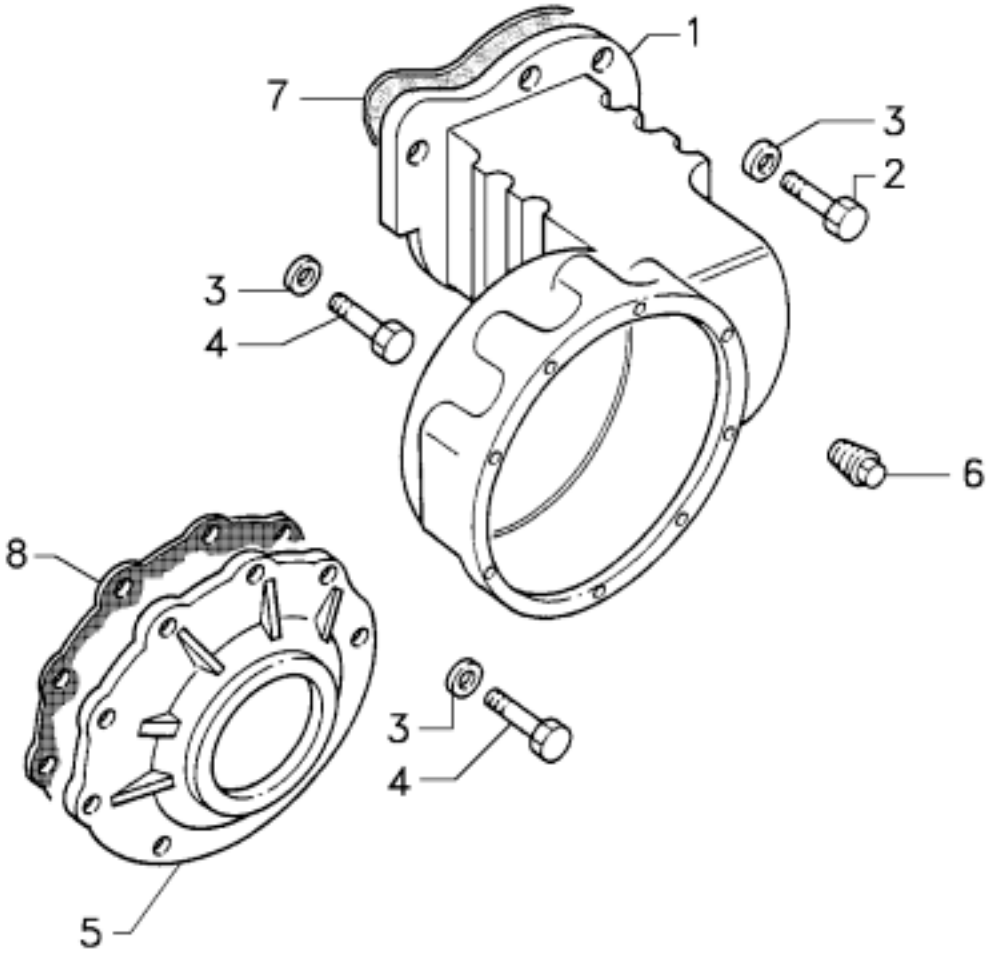

1509100

POS	MATRIC.	DESCRIZIONE
1	00023903	CARTER **s.**
1	00023904	CARTER **d.**
2	06110084	VITE TE M10x35
3	06180096	ROSETTA CONICA D.10,5
4	06100030	VITE TE M10x30
5	00019263	COPERCHIO
6	00003428	TAPPO 1/2"GAS
7	00016020	GUARNIZIONE
8	00040891	GUARNIZIONE MOZZO S=0,4

EURO 50B

CARTER LATERALI / CARTERS LATERAUX / SIDE PANELS / CARTERES LATERALES / SEITENGEHÄUSE (7c170)

GR TAV

09 100

07.1998

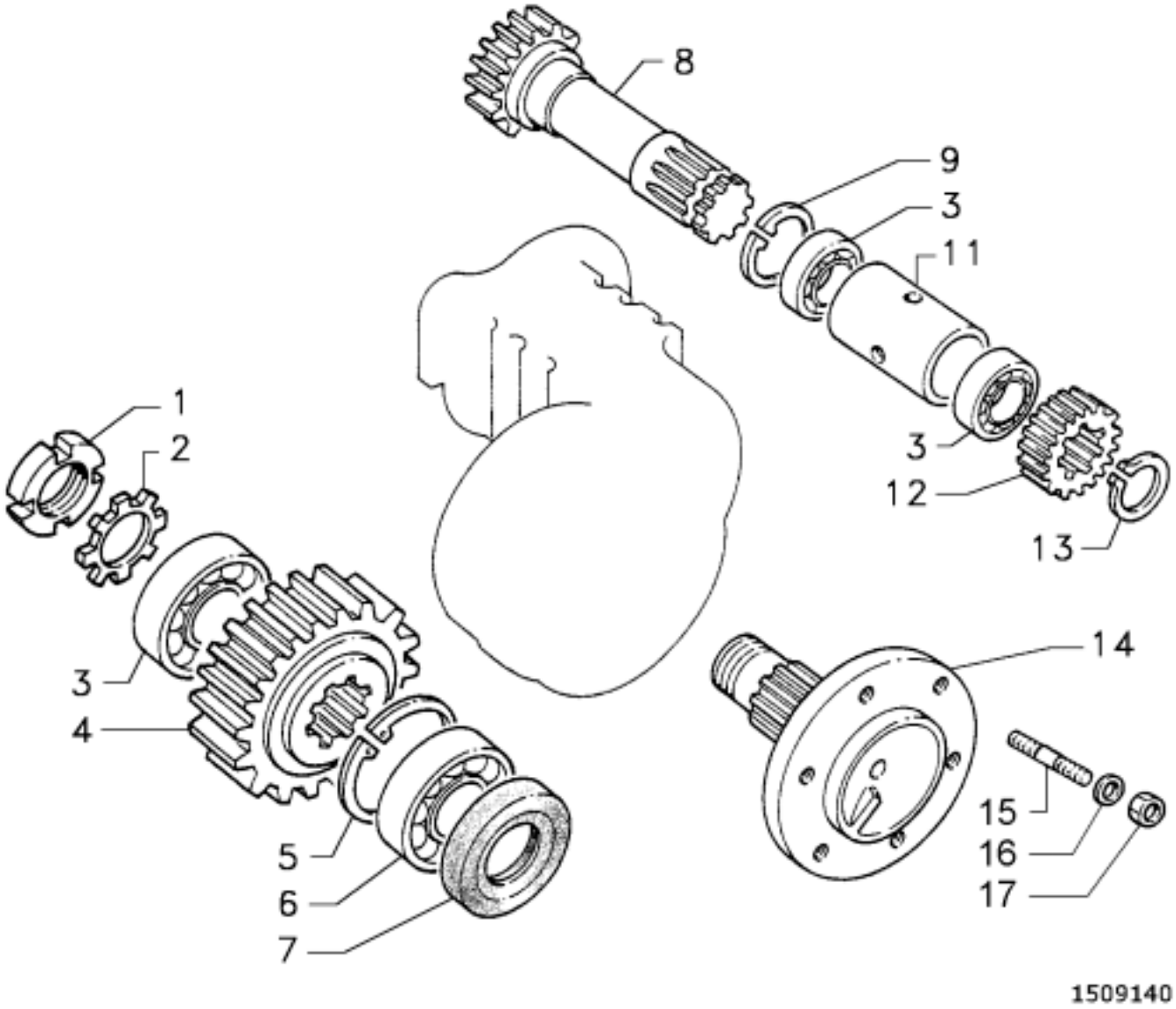

POS	MATRIC.	DESCRIZIONE
1	06340273	GHIERA M40x1,5
2	06340274	ROSETTA MB8
3	06200068	CUSCINETTO 6208
4	00024952	INGRANAGGIO
5	06240069	SEEGER 110x4 Int.
6	06200089	CUSCINETTO 6310
7	06220108	PARAOLIO D.65x92x14
8	00024949	ALBERO RIDUTTORI
9	06240037	SEEGER 80x2,5 Int.
11	00024950	DISTANZIALE D.72x80x171,5
12	00024951	INGRANAGGIO
13	06240022	SEEGER 40x1,75 Est.
14	00039369	SEMIASSE
15	06150231	PRIGIONIERO
16	06180093	ROSETTA CON.D13,4X24X3,2
17	06120010	DADO M12X12

EURO 50B

INGRANAGGI RIDUTTORI LATERALI / ENGRENAGES REDUCTEURS LATERAUX / SIDE REDUCTION GEARS / ENGRANAJES REDUCTORES LATERALES / ZAHNRÄDER DER ENDANTRIEBE (7i190)

GR TAV

09 140

07.1998

PAGINA INTENZIONALMENTE BIANCA
PAGE INTENTIONNELLEMENT BLANCHE
INTENTIONALLY LEFT BLANK
PAGINA INTENCIONALMENTE BLANCA
WEISS SEITE

TAVOLE COMPONENTI IL GRUPPO - TABLES COMPOSANT LE GROUPE - TABLES COMPRISING ASSEMBLY GROUP - TABLAS QUE COMPONEN EL GRUPO - TAFELN DIE DIE GRUPPE BILDEN

100 CAMPANA FRIZIONE / CLOCHE D'EMBRAYAGE / CLUTCH CASING / CAMPANA DEL EMBRAGUE / KUPPLUNGSGLOCKE (7c110)

180 FRIZIONE / EMBRAYAGE / CLUTCH / EMBRAGUE / KUPPLUNG (7f220)

220 PEDALE FRIZIONE / PEDALE D'EMBRAYAGE / CLUTCH PEDAL / PEDAL DEL EMBRAGUE / KUPPLUNGSPEDAL (7p100)

300 SNODO CENTRALE / ARTICULATION CENTRALE / MID-U.C. / ARTICULACION CENTRAL / KNICKGELENK (7s180)

340 SNODO CENTRALE / ARTICULATION CENTRALE / MID-U.C. / ARTICULACION CENTRAL / KNICKGELENK (7s180)

380 GIUNTO CARDANICO / JOINT DE CARDAN / UNIVERSAL COUPLING / JUNTA CARDAN / GELENKWELLE (7g006)

500 COMANDO ACCELERATORE / COMMANDE D'ACCELERATEUR / THROTTLE CONTROL / MANDO DEL ACELERADOR / HANDGASKNOPF (7c380)

540 VOLANTE E PIANTONE / VOLANT ET COLONNE DE DIRECTION / STEERING WHEEL AND COLUMN / VOLANTE Y BARRA DE LA DIRECCION / LENKRAD UND STEUERSÄULE (7v100)

MACCHINA:	MODELLI:	DATA:
EURO 50B		10.1996

GRUPPO
GROUPE
GROUP
GRUPO
GRUPPE

12

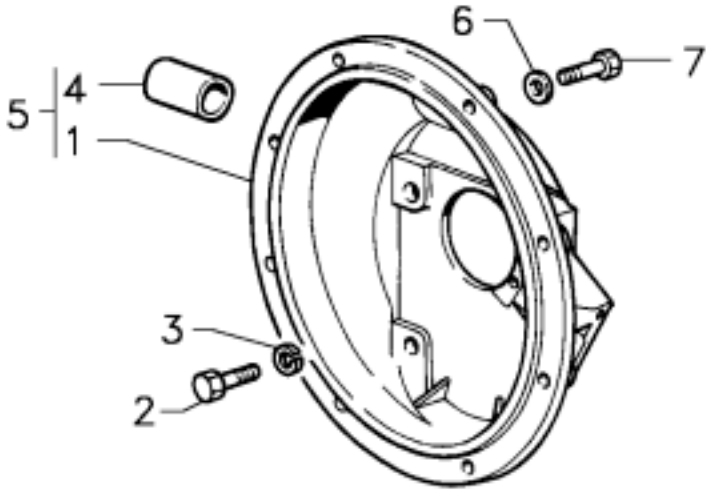

1512100

POS	MATRIC.	DESCRIZIONE
1	NFS	
2	06100050	VITE TE M14x40
3	06180095	ROSETTA CONICA D.15,4
4	00022376	BOCCOLA D.16x19x25
5	00023709	CAMPANA C.vo
6	06180096	ROSETTA CONICA D.10,5
7	06100031	VITE TE M10X 35

EURO 50B

CAMPANA FRIZIONE / CLOCHE D'EMBRAYAGE / CLUTCH CASING / CAMPANA DEL EMBRAGUE / KUPPLUNGSGLOCKE (7c110)

GR TAV

12 100

03.1989

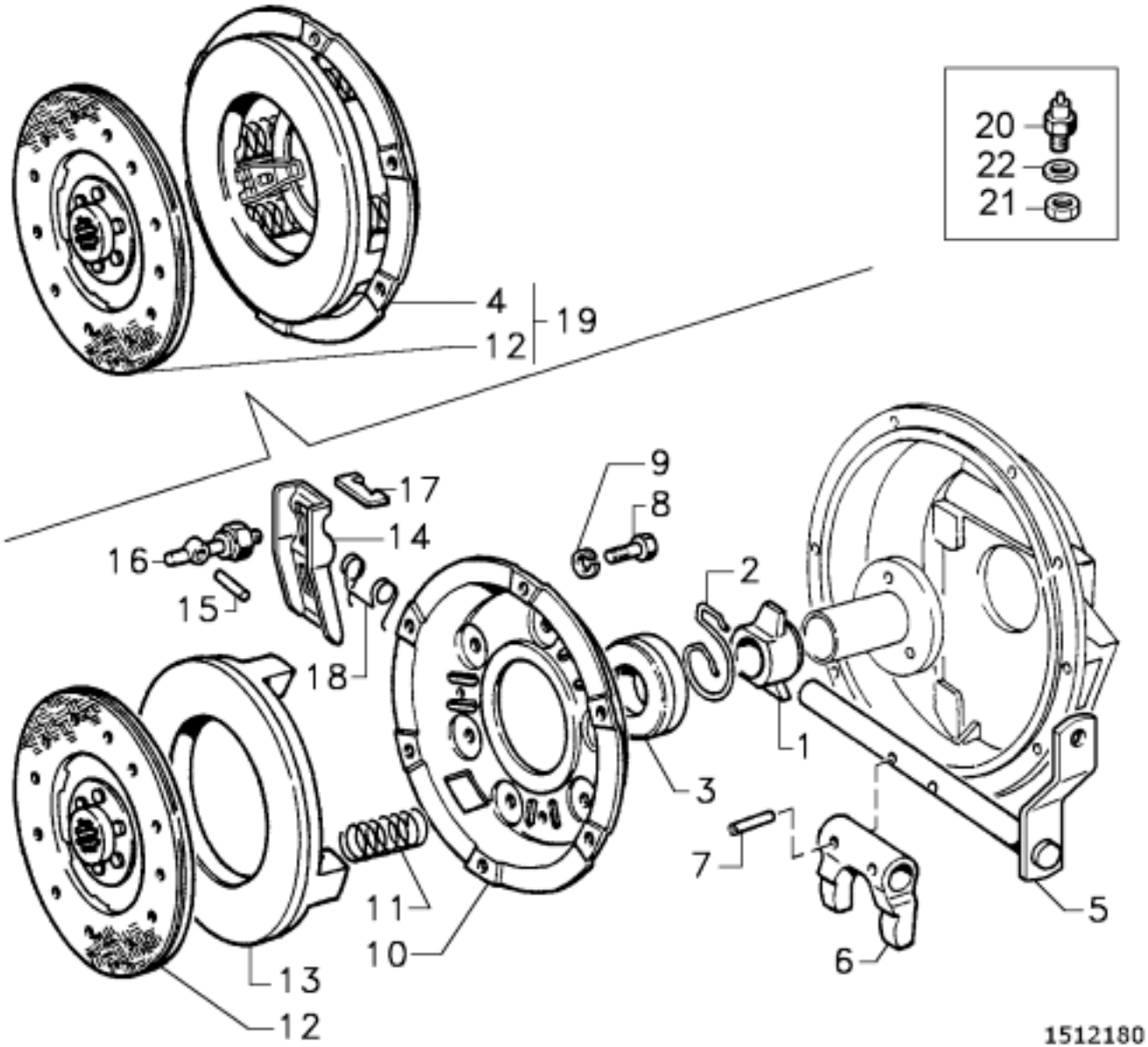

POS	MATRIC.	DESCRIZIONE
1	06300022	MANICOTTO
2	06300024	MOLLA
3	06300023	CUSCINETTO
4	02020022	ANELLO SPINGIDISCO
5	00025247	LEVA
6	00020575	FORCELLA
7	06260054	SPINA EL. 6x26
8	06100020	VITE TE M8x20
9	06180094	ROSETTA CONICA D.8,7
10	NFS	
11	06300041	MOLLA SPINGIDISCO
12	06300038	DISCO
13	NFS	
14	06300001	LEVETTA
15	06300009	PERNO
16	02020051	SUPPORTO
17	06300010	PIASTRINA
18	06300002	MOLLA
19	02020032	FRIZIONE F215 C.to
20	02050437	INTERRUTTORE CONSENSO
21	06120061	DADO M16X1,5X 8
22	06180034	ROND.ONDULATA 16

EURO 50B

FRIZIONE / EMBRAYAGE / CLUTCH / EMBRAGUE / KUPPLUNG (7f220)

GR TAV

12 180

02.2005

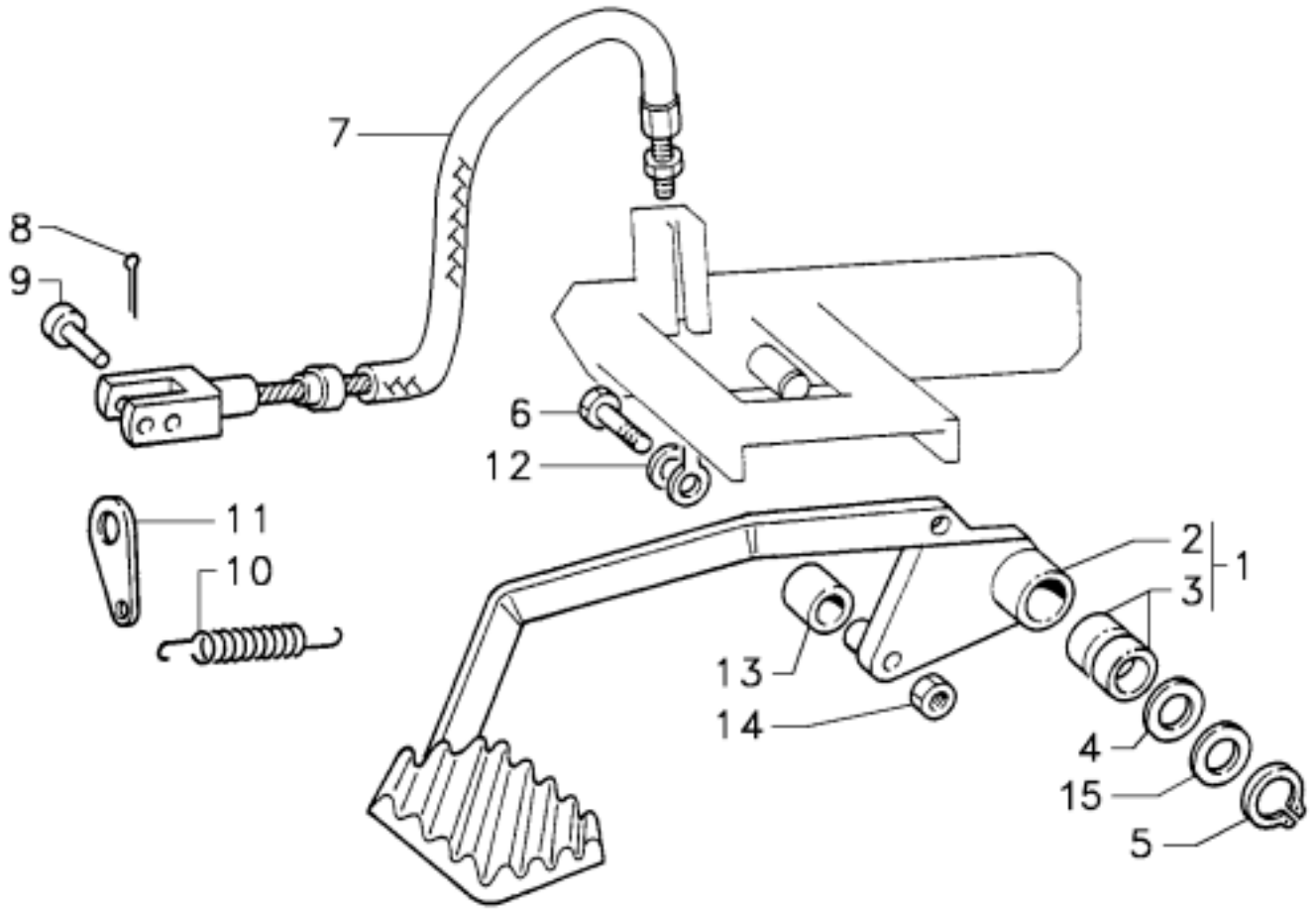

POS	MATRIC.	DESCRIZIONE
1	00025876	PEDALE C.vo
2	NFS	
3	00032933	BRONZINA
4	00003512	DISTANZIALE D.20x32x0,8
5	06240012	SEEGER 20x1,2 Est.
6	06100023	VITE TE M 8X 35
7	00034057	CAVO FRIZIONE
8	06270015	COPIGLIA 3,2x25
9	00025538	PERNO
10	00000585	MOLLA
11	00007565	LAMIERINO
12	06180094	ROSETTA CONICA D.8,7
13	00005671	DISTANZIALE D.8x10x9
14	06120048	DADO M8x6,5
15	00003511	DISTANZIALE D.20X32X0,4

EURO 50B

PEDALE FRIZIONE / PEDALE D'EMBRAYAGE / CLUTCH PEDAL / PEDAL DEL EMBRAGUE / KUPPLUNGSPEDAL (7p100)

GR TAV

12 220

09.2001

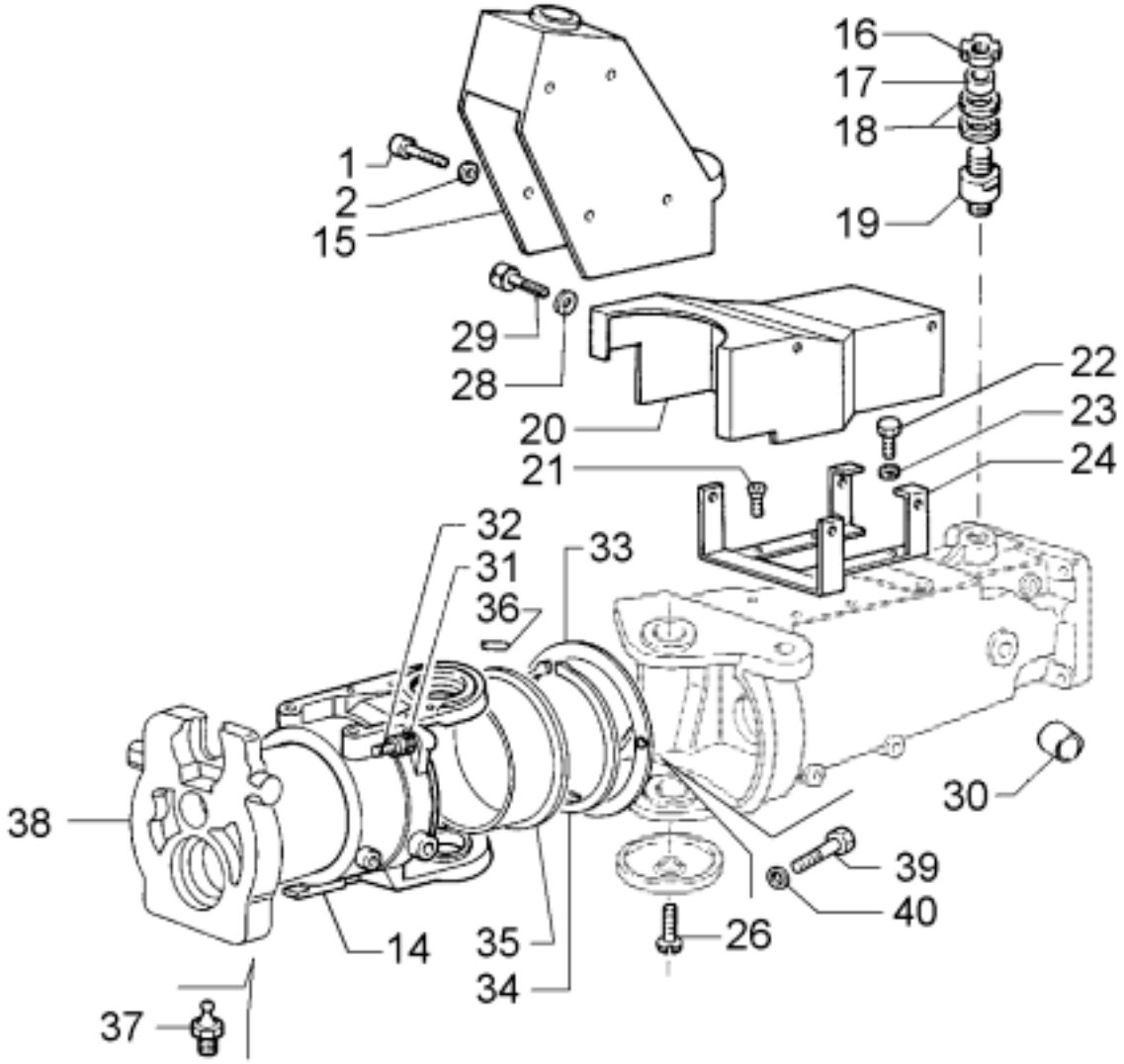

POS	MATRIC.	DESCRIZIONE
1	06150214	VITE T.C.CAVA C.M6X14
2	06180012	ROND.P D 6,4X18X2
14	00028119	FLANGIA DI COLLEGAMENTO
15	00016794	PROTEZIONE PIANTONE
16	06340114	GHIERA M 20X1 GUK USM
17	00017185	DISTANZIALE D20X28X4
18	06220132	PARAOLIO 28X 35X 4
19	00016788	PERNO CILINDRO STERZO
20	00039358	PROTEZIONE CENTRALE
21	06150111	VITE TSPEI M12X20
22	06100037	VITE TE M12X 20
23	06180093	ROSETTA CON.D13,4X24X3,2
24	00016785	SUPPORTO PROTEZIONE
26	06150112	VITE TSPEI M 6X18
28	06180085	ROND.P D 5,5X15X1,6
29	06150215	VITE T.C.CAVA C.M5X16
30	00032933	BRONZINA D.20X24X20
31	06120012	DADO M14X14
32	06100093	VITE TE M14X 70
33	00004505	COPERCHIO TENUTA ANELLO
34	00013284	ANELLO ELAST.D.170X4 E
35	00001146	BOCCOLA
36	06260002	SPINA EL 5 X16
37	06390002	INGRASSATORE M 8 DIRITTO
38	00034901	FLANGIA ATTACCO AVANTRENO
39	06100066	VITE TE M 6X 12
40	06170011	ROSETTA EL. 6,4

EURO 50B

SNODO CENTRALE / ARTICULATION CENTRALE / MID-U.C. / ARTICULACION CENTRAL / KNICKGELENK (7s180)

GR TAV

12 300

10.1996

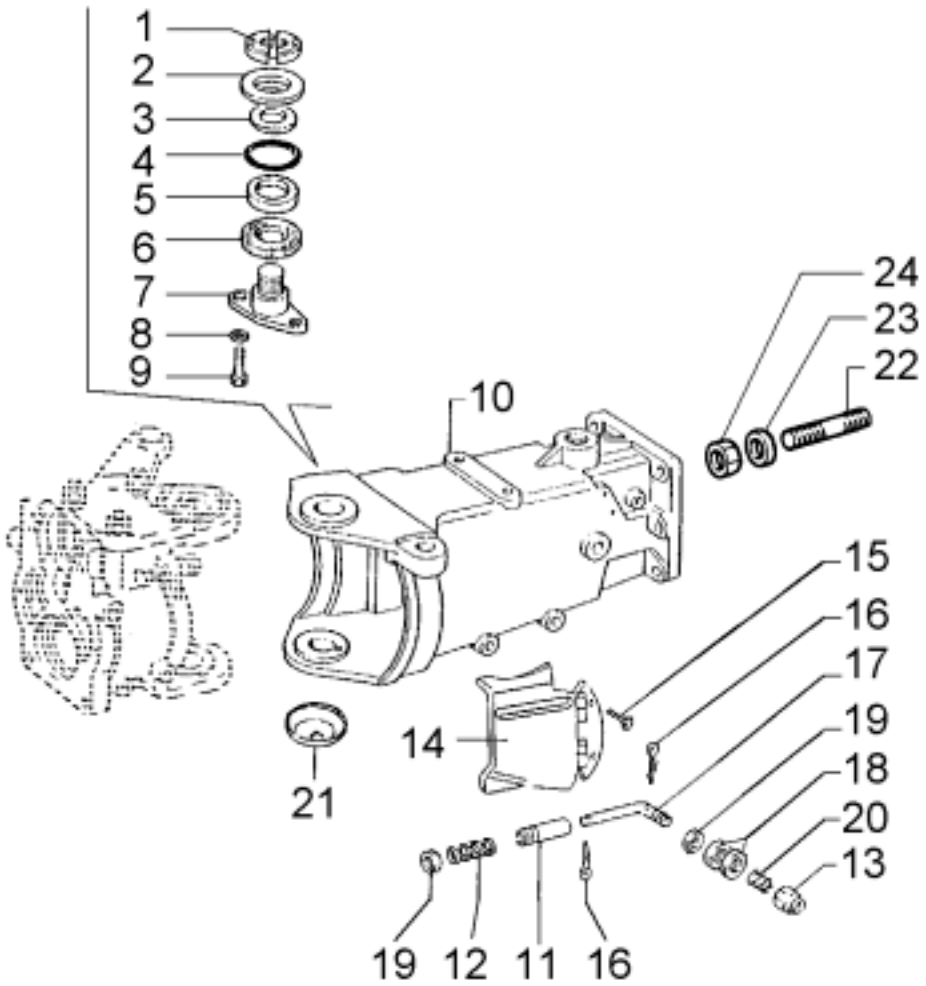

POS	MATRIC.	DESCRIZIONE
1	00030504	GHIERA M 35X1,5X13,5
2	00028397	RONDELLA
3	00028401	DISTANZIALE D.40,25X60X2
3	00030325	DISTANZIALE D40,25X60X1,8
4	06230098	ANELLO OR 69,21X5,33
5	06200191	CUSCIN. OBLIQUO GE40SX
6	06220168	PARAOLIO G40X 52X 5 INA
7	00028398	PERNO DI SNODO
8	06180093	ROSETTA CON.D13,4X24X3,2
9	06100039	VITE TE M12X 30
10	00026308	FLANGIA ATTACCO RETROTREN
11	00028096	TUBO DI GUIDA
12	00028089	MOLLA
13	06160092	DADO AUTOB.M 6X 6
14	00028118	PROTEZIONE **s.**
14	00028094	PROTEZIONE **d.**
15	06150157	VITE TSPEI M 6X12
16	06270001	COPIGLIA 2 X16
17	00028090	PERNO GUIDA PROTEZIONE
18	00028092	RONDELLA D.6X20X2
19	06180011	ROND.P D 6,4X12,5X1,6
20	00028647	MOLLA
21	00028396	COPERCHIO PERNO DI SNODO
22	00001091	PRIGIONIERO M14X48 L70
23	06180095	ROSETTA CON.D15,4X27X3
24	06120012	DADO M14X14

EURO 50B

SNODO CENTRALE / ARTICULATION CENTRALE / MID-U.C. / ARTICULACION CENTRAL / KNICKGELENK (7s180)

GR TAV

12 340

10.1996

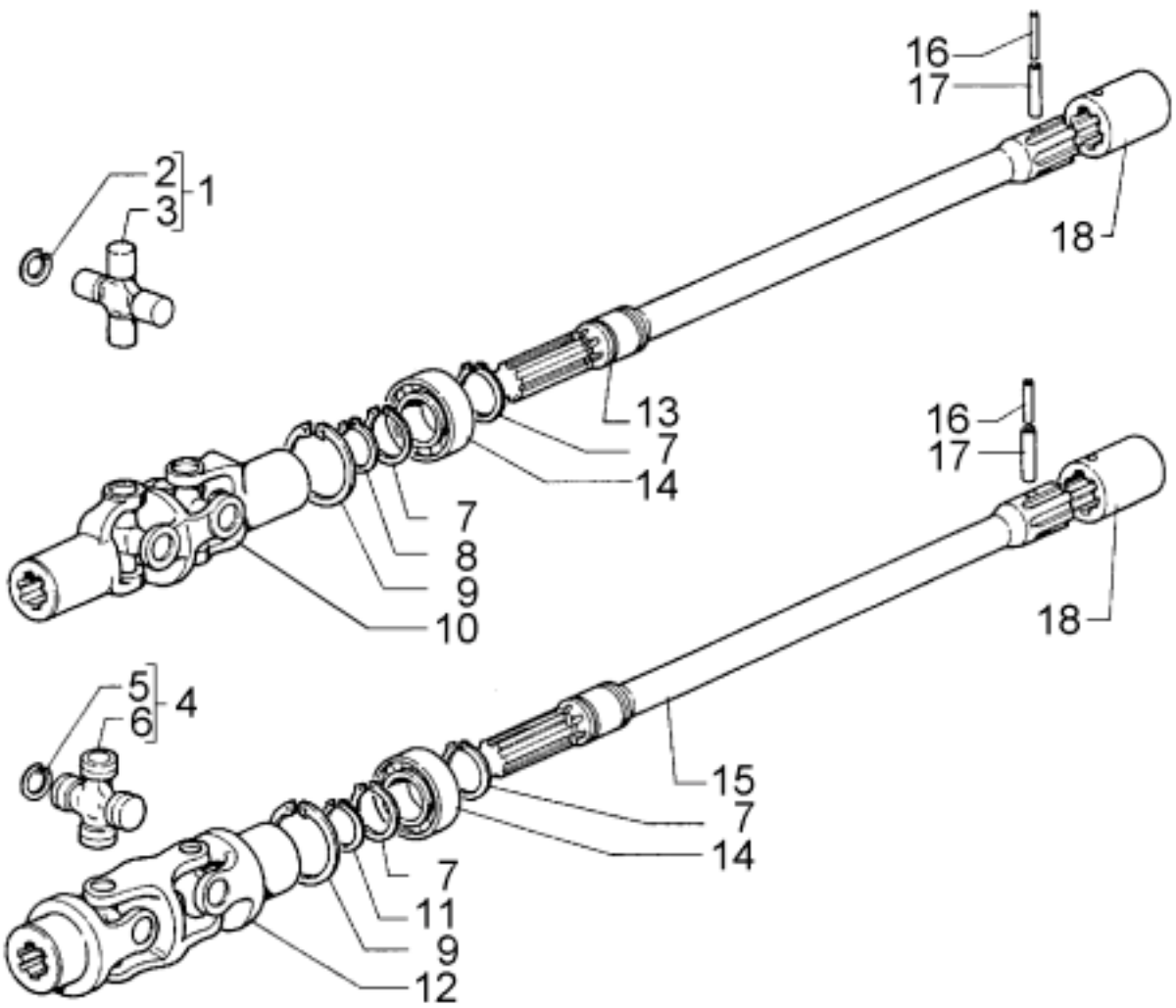

POS	MATRIC.	DESCRIZIONE
1	00002201	CROCIERA GABBIA RULLINI
2	00003541	ANELLO ELASTICO CROCIERA
3	NFS	
4	00007499	CROCIERA GABBIA RULLINI
5	06240071	SEEGER 27X1,2 I
6	NFS	
7	06240046	SEEGER 30X2 E
8	06240017	SEEGER 28X1,5 E
9	06240032	SEEGER 62X2 I
10	00006561	GIUNTO CARDANICO SUP.
11	06240019	SEEGER 30X1,5 E
12	00006505	GIUNTO CARDANICO INF.
13	00014144	ALBERO TRASMISSIONE DIFF
14	06200044	CUSCIN. 6206-2RS/30X62X16
15	00014143	ALBERO TRASMISSIONE PDF
16	06260021	SPINA EL 5 X45
17	06260028	SPINA EL 8 X45
18	00001121	MANICOTTO DI COLLEGAMENTO

EURO 50B

GIUNTO CARDANICO / JOINT DE CARDAN / UNIVERSAL COUPLING / JUNTA CARDAN / GELENKWELLE (7g006)

GR TAV

12 380

03.1989

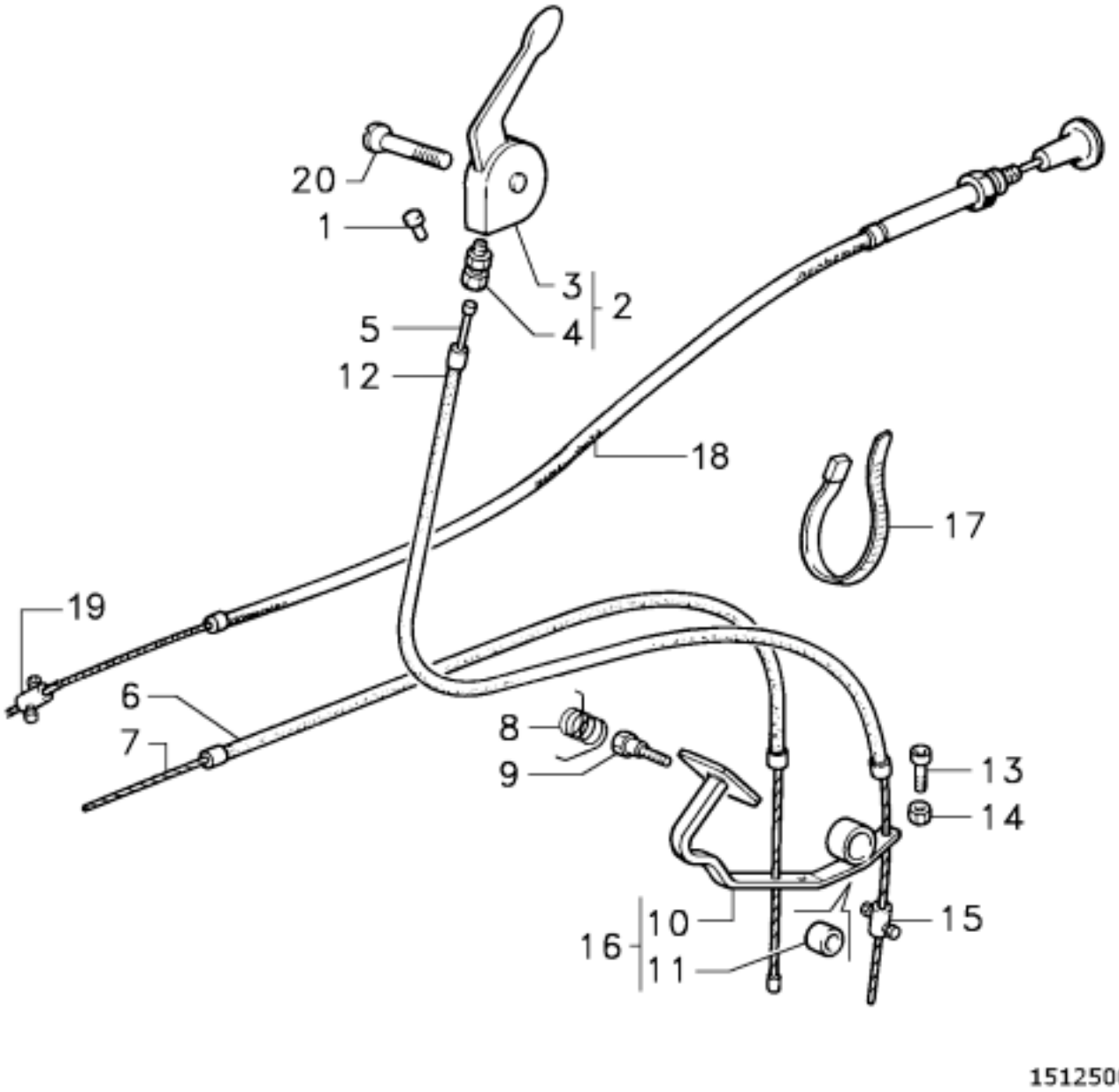

POS	MATRIC.	DESCRIZIONE
1	06370299	TAPPO D.7
2	02040103	MANETTINO GAS
3	NFS	
4	02040011	VITE C.to
5	06310106	CAVO D.2x1020
6	06320061	GUAINA D.5x1580
7	06310106	CAVO NOCC. 2x1780
8	00006813	MOLLA
9	00006812	PERNO
10	NFS	
11	00006814	BOCCOLA
12	06320088	GUAINA D.5x800
13	06130009	VITE BRUGOLA M6x25
14	06120005	DADO M6x6
15	06340188	MORSETTO C.to
16	00028091	PEDALE C.vo
17	06350071	FASCETTA cm.15
18	02040006	CAVO ARRESTO MOTORE
19	06340188	MORSETTO
20	06150157	VITE M6x10

EURO 50B

COMANDO ACCELERATORE / COMMANDE D'ACCELERATEUR / THROTTLE CONTROL / MANDO DEL ACELERADOR / HANDGASKNOPF (7c380)

GR TAV

12 500

07.1998

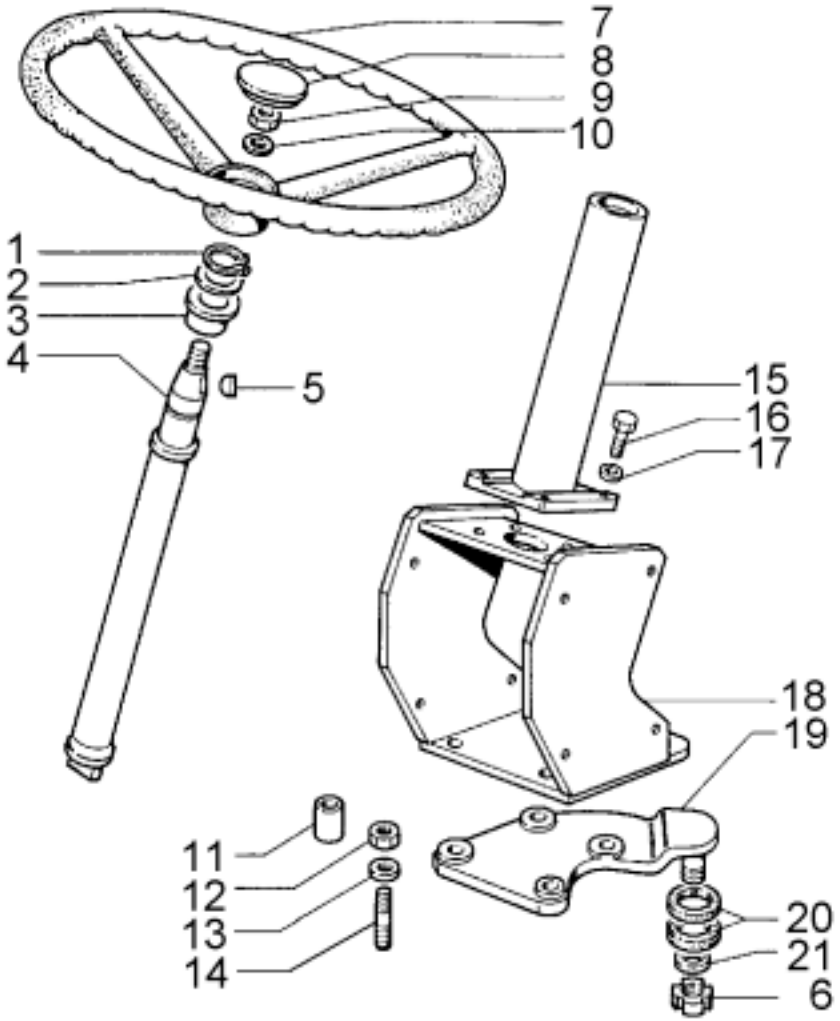

POS	MATRIC.	DESCRIZIONE
1	06240014	SEEGER 22X1,2 E
2	00005743	DISTANZIALE D22,2X32X2
3	00001462	BUSSOLA GUIDA ALBERO
4	00011924	ALBERO IDROGUIDA DANFOSS
5	06330051	LINGUETTA DISCO 5X 9
6	06340114	GHIERA M 20X1 GUK USM
7	06340504	VOLANTE DI GUIDA BC D.410
8	02040319	COPERCHIO VOLANTE
9	06160075	DADO AUTOB.M12X12
10	06180035	ROND.ONDULATA 12
11	00017676	DISTANZIALE D12,2X16X20,5
12	06120024	DADO M12X1,25X12
13	06180093	ROSETTA CON.D13,4X24X3,2
14	00015723	PRIGIONIERO M12X1,25-M12
15	00010103	PIANTONE IDROGUIDA
16	06110024	VITE TE M10X 40
17	06180096	ROSETTA CON.D10,5X20X2,6
18	00016786	SUPPORTO IDROGUIDA
19	00034478	BRACCIO STERZATURA C.vo
20	06220132	PARAOLIO 28X 35X 4
21	00017185	DISTANZIALE D20X28X4

EURO 50B

VOLANTE E PIANTONE / VOLANT ET COLONNE DE DIRECTION / STEERING WHEEL AND COLUMN / VOLANTE Y BARRA DE LA DIRECCION / LENKRAD UND STEUERSÄULE (7v100)

GR TAV

12 540

02.2005

PAGINA INTENZIONALMENTE BIANCA
PAGE INTENTIONNELLEMENT BLANCHE
INTENTIONALLY LEFT BLANK
PAGINA INTENCIONALMENTE BLANCA
WEISS SEITE

TAVOLE COMPONENTI IL GRUPPO - TABLES COMPOSANT LE GROUPE - TABLES COMPRISING ASSEMBLY GROUP - TABLAS QUE COMPONEN EL GRUPO - TAFELN DIE DIE GRUPPE BILDEN

100 CARTER / CARTER / CRANKCASE / CARTER / GEHÄUSE (7c120)

140 COPERCHIO CARTER / COUVERCLE CARTER / CRANKCASE COVER / TAPA DEL CARTER / GEHÄUSEDECKEL (7c660)

180 COMANDO SELEZIONE MARCE / COMMANDE SELECTION VITESSES / GEAR SELECTOR / MANDO SELECCION DE VELOCIDADES / GANGSCHALTUNG (7c530)

220 COMANDO SELEZIONE MARCE / COMMANDE SELECTION VITESSES / GEAR SELECTOR / MANDO SELECCION DE VELOCIDADES / GANGSCHALTUNG (7c530)

260 COMANDO VELOCITA' RIDOTTA R.M. / COM. GAMME RAPIDE LENTE M.A. / LOW SPEED REVERSE QUICK-SELECT / MANDOS VELOCIDAD REDUCIDA MARCHA ATRAS / GRUPPEN LANGSAM SCHNELL-RÜCKWÄRTS (7c330)

300 COMANDO VELOCITA' RIDOTTA R.M. / COM. GAMME RAPIDE LENTE M.A. / LOW SPEED REVERSE QUICK-SELECT / MANDOS VELOCIDAD REDUCIDA MARCHA ATRAS / GRUPPEN LANGSAM SCHNELL-RÜCKWÄRTS (7c330)

340 FORCELLA BLOCCAGGIO DIFFERENZIALE / FOURCHETTE BLOCAGE DIFFERENTIEL / DIFF LOCK FORK / HORQUILLA BLOQUEO DIFERENCIAL / GABEL DIFFERENTIALSPERRE (7f018)

380 COMANDO BLOCCAGGIO DIFFERENZIALE / COMMANDE VERROUILLAGE DIFFERENTIEL / DIFFERENTIAL LOCK LEVER AND LINKAGE / MANDO BLOQUEO DEL DIFERENCIAL / DIFFERENTIALSPERRE (7c410)

420 CAMBIO PARTE SUPERIORE / BOITE DE VITESSES PARTIE SUPERIEURE / GEARBOX TOP / PARTE SUPERIOR DEL CAMBIO / OBERER GETRIEBETEIL (7c090)

460 CAMBIO PARTE INFERIORE / BOITE DE VITESSES PARTIE INFERIEURE / BOTTOM GEARBOX / PARTE INFERIOR DEL CAMBIO / UNTERER GETRIEBETEIL (7c080)

500 PRESA DI FORZA CENTRALE / PRISE DE FORCE CENTRALE / MID P.T.O. / TOMA DE FUERZA CENTRAL / ZWISCHENACHSZAPFWELLE (7p330)

540 COMANDO PRESA DI FORZA / COMMANDE PRISE DE FORCE / P.T.O. CONTROL / MANDO TOMA DE FUERZA / ZAPFWELLENSCHALTUNG (7c490)

580 DIFFERENZIALE / DIFFERENTIEL / DIFFERENTIAL / DIFERENCIAL / DIFFERENTIAL (7d040)

MACCHINA:		DATA:
EURO 50B		10.1996

GRUPPO
GROUPE
GROUP
GRUPO
GRUPPE

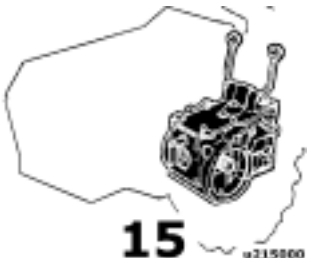

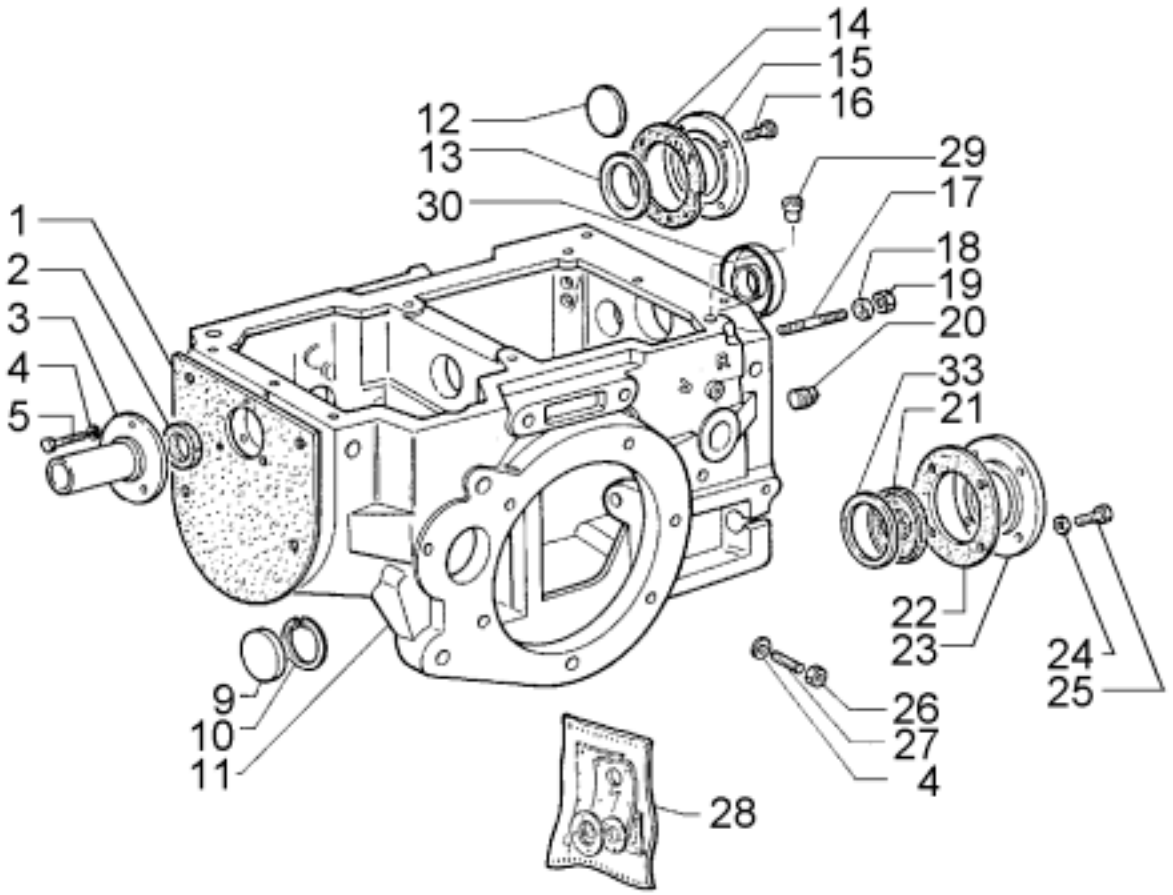

POS	MATRIC.	DESCRIZIONE
1	00001006	GUARNIZIONE CAMPANA FRIZ.
2	06220020	PARAOLIO 25X 38X 7 A
3	00002979	COPERCHIO GUIDA MANICOTTO
4	06340064	ROND.RAME D 8,4X16X1
5	06100021	VITE TE M 8X 25
9	00025904	COPERCHIO CHIUSURA D.62
10	06240032	SEEGER 62X2 I
11	00039370	CARTER CAMBIO
12	00000132	COPERCHIO DI TENUTA
13	00000954	DISTANZIALE D52X67,8X0,2
14	00000231	GUARNIZ COPERCH.PDF SUP
15	00006558	COPERCHIO CHIUS.FORO
16	00002926	VITE T.S. 6MA
17	00001091	PRIGIONIERO M14X48 L70
18	06180095	ROSETTA CON.D15,4X27X3
19	06120012	DADO M14X14
20	00003428	TAPPO 1/2 GAS
21	06220026	PARAOLIO 30X 50X 7 A
22	00000230	GUARNIZ. COPERCH. PDF
23	00005006	COPERCHIO PDF POSTERIORE
24	06180011	ROND.P D 6,4X12,5X1,6
25	06100013	VITE TE M 6X 20
26	06120038	DADO M 8X 5
27	06140058	VITE STEI M 8X50 CONICA
28	00011019	SERIE GUARNIZIONI
29	06370303	TAPPO PUNTALE D16 ALETTE
30	06220070	PARAOLIO 28X 58X 8 AS
33	00000576	DISTANZIALE D52X61,8X0,2

EURO 50B

CARTER / CARTER / CRANKCASE / CARTER / GEHÄUSE (7c120)

GR TAV

15 100

10.1996

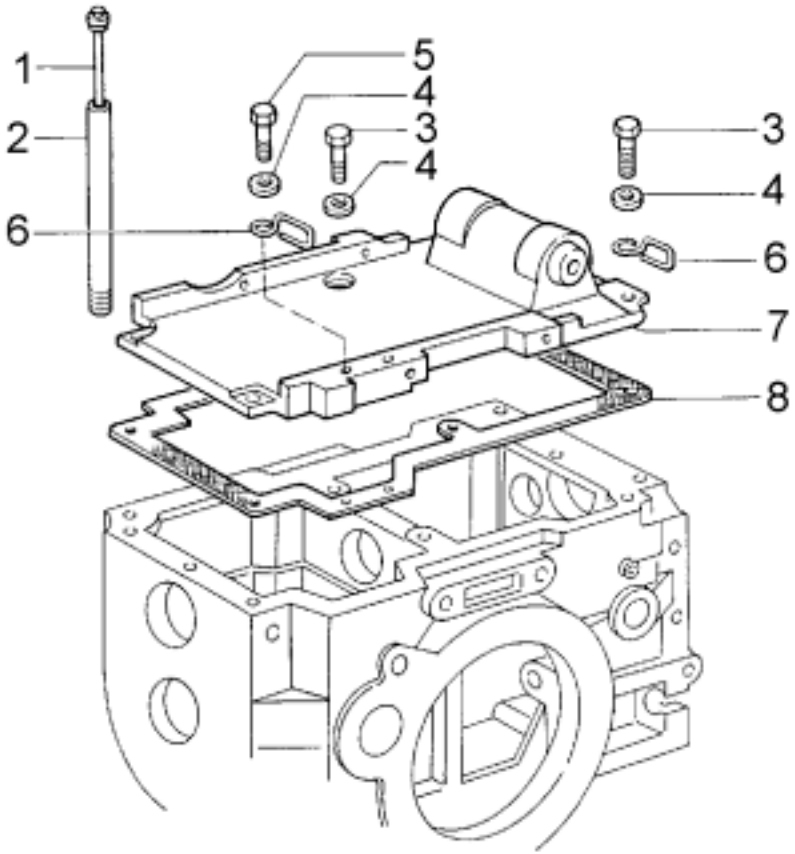

u215140

POS	MATRIC.	DESCRIZIONE
1	00040888	TAPPO LIVELLO OLIO
2	00040890	TUBO PER TAPPO LIV. OLIO
3	06100021	VITE TE M 8X 25
4	06180094	ROSETTA CON.D 8,7X16X1,9
5	06100009	VITE TE M 8X 12
6	00004433	ANELLO PROTEZIONE CAVO
7	00001072	COPERCHIO CARTER
8	00001003	GUARNIZ COPERCH. CARTER

EURO 50B

COPERCHIO CARTER / COUVERCLE CARTER / CRANKCASE COVER / TAPA DEL CARTER / GEHÄUSEDECKEL (7c660)

GR TAV

15 140

03.1989

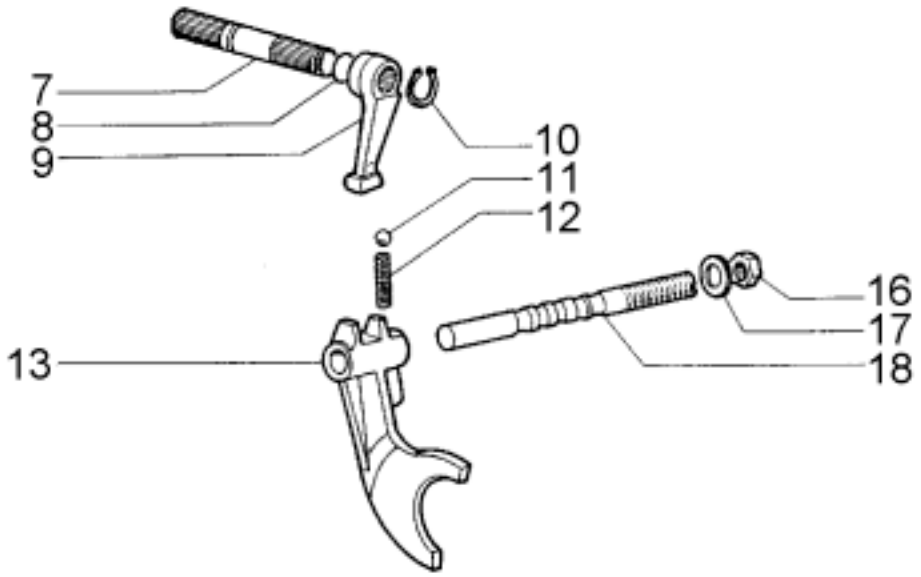

u215180

POS	MATRIC.	DESCRIZIONE
7	00001042	PERNO COM.FORCELLA
8	06230027	ANELLO OR 15,08X2,62
9	00001043	LEVA INTERNA FORCELLA
10	06240072	SEEGER 19X1,2 E
11	06330201	SFERA RB 7,938-5/16
12	00001077	MOLLA DI SELEZIONE
13	00006564	FORCELLA COM.INGRAN.
16	06120061	DADO M16X1,5X 8
17	06180034	ROND.ONDULATA 16
18	00006562	ASTA SELEZIONE MARCE

EURO 50B

COMANDO SELEZIONE MARCE / COMMANDE SELECTION VITESSES / GEAR SELECTOR / MANDO SELECCION DE VELOCIDADES / GANGSCHALTUNG (7c530)

GR TAV

15 180

03.1989

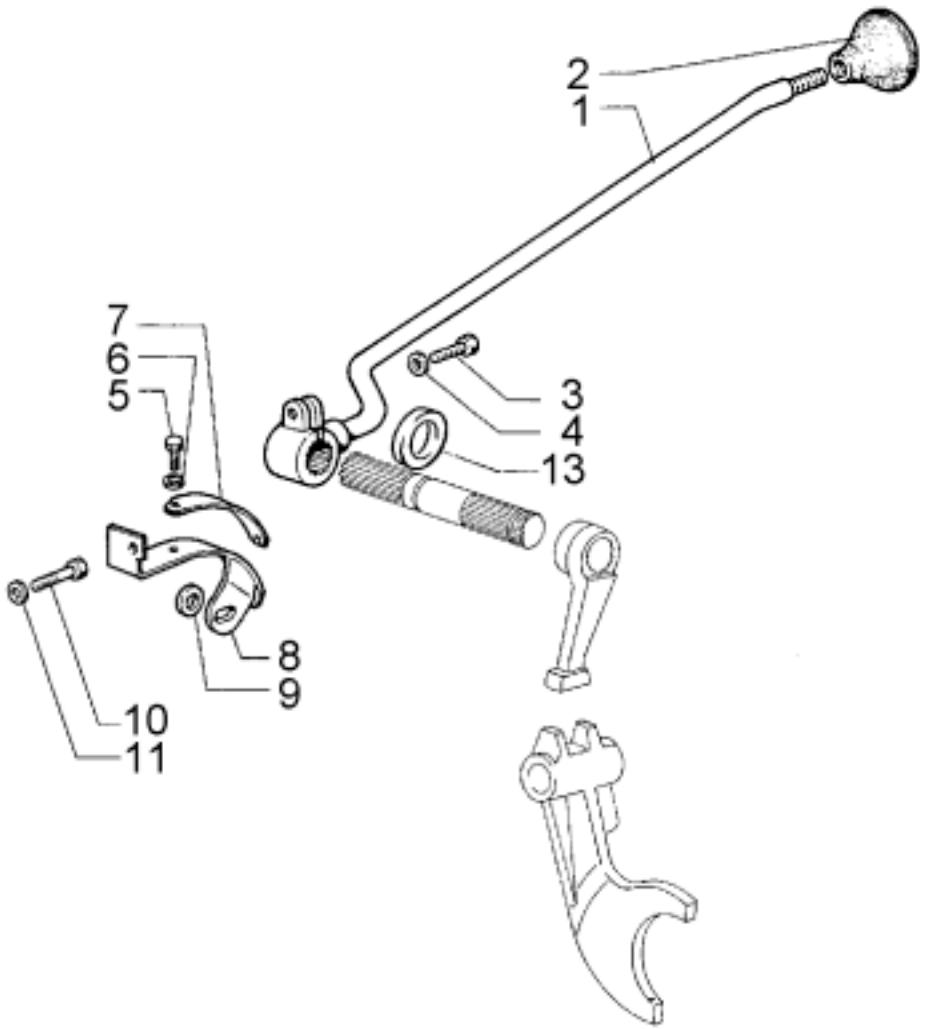

u215220

POS	MATRIC.	DESCRIZIONE
1	00039371	LEVA COMANDI CAMBIO
2	06330152	POMELLO M12 ART.126
3	06100022	VITE TE M 8X 30
4	06180094	ROSETTA CON.D 8,7X16X1,9
5	06100065	VITE TE M 5X12
6	06180085	ROND.P D 5,5X15X1,6
7	00017320	TARGHETTA INDIC.VELOCITA'
8	00040492	SUPPORTO TARGHETTA MARCE
9	06180090	ROND.P D21 X37X3
10	06100066	VITE TE M 6X 12
11	06180011	ROND.P D 6,4X12,5X1,6
13	00023348	DISTANZIALE D.20,5X24X10

EURO 50B

COMANDO SELEZIONE MARCE / COMMANDE SELECTION VITESSES / GEAR SELECTOR / MANDO SELECCION DE VELOCIDADES / GANGSCHALTUNG (7c530)

GR TAV

15 220

03.1989

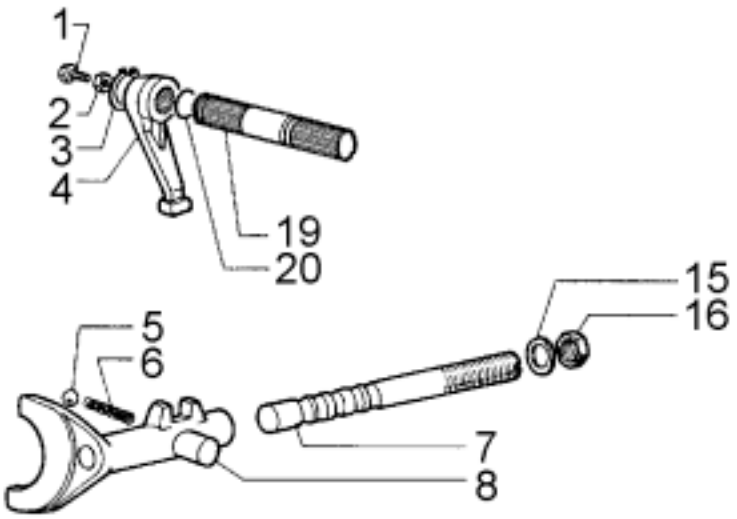

u215260

POS	MATRIC.	DESCRIZIONE
1	06100013	VITE TE M 6X 20
2	06120005	DADO M 6X 6
3	06240072	SEEGER 19X1,2 E
4	00001043	LEVA INTERNA COM.FORCELLA
5	06330201	SFERA RB 7,938-5/16
6	00001077	MOLLA DI SELEZIONE
7	00006560	ASTA SELEZIONE V.R.RM.
8	00001046	FORCELLA COM. INGRANAGGIO
15	06180034	ROND.ONDULATA 16
16	06120061	DADO M16X1,5X 8
19	00001042	PERNO COMANDO FORCELLA
20	06230027	ANELLO OR 15,08X2,62

EURO 50B

COM. VELOCITA RIDOTTA R.M. / COM. GAMME RAPIDE LENTE M.A. / LOW SPEED REVERSE QUICK-SELECT / MANDOS VELOCIDAD REDUCIDA MARCHA ATRAS / GRUPPEN LANGSAM SCHNELL-RÜCKWÄRTS (7c330)

GR TAV

15 260

03.1989

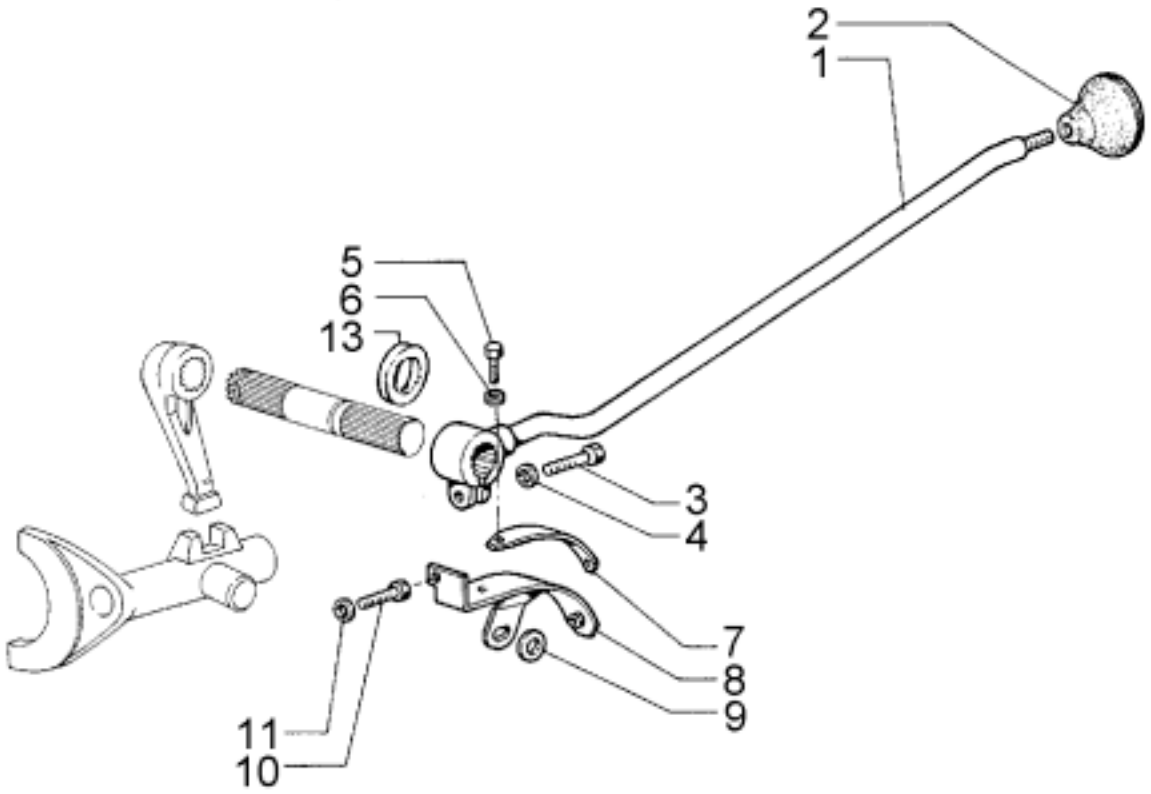

u215300

POS	MATRIC.	DESCRIZIONE
1	00039371	LEVA COMANDI CAMBIO
2	06330152	POMELLO M12 ART.126
3	06100022	VITE TE M 8X 30
4	06180094	ROSETTA CON.D 8,7X16X1,9
5	06100065	VITE TE M 5X12
6	06180085	ROND.P D 5,5X15X1,6
7	00017321	TARGHETTA INDIC V-R-RM
8	00040493	SUPPORTO TARGHETTA V-R-RM
9	06180090	ROND.P D21 X37X3
10	06100066	VITE TE M 6X 12
11	06180011	ROND.P D 6,4X12,5X1,6
13	00023348	DISTANZIALE D.20,5X24X10

EURO 50B

COM. VELOCITA RIDOTTA R.M. / COM. GAMME RAPIDE LENTE M.A. / LOW SPEED REVERSE QUICK-SELECT / MANDOS VELOCIDAD REDUCIDA MARCHA ATRAS / GRUPPEN LANGSAM SCHNELL-RÜCKWÄRTS (7c330)

GR TAV

15 300

03.1989

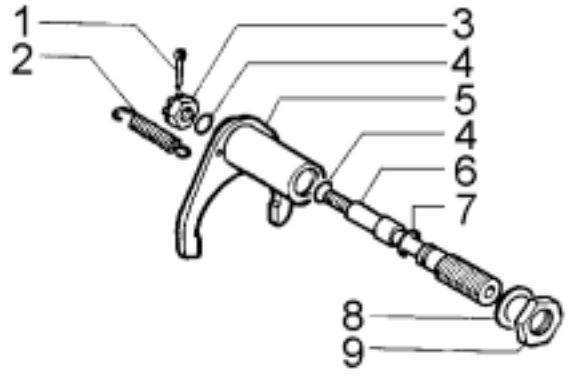

u215340

POS	MATRIC.	DESCRIZIONE
1	06270015	COPIGLIA 3,2X25
2	00002267	MOLLA RICHIAMO FORCELLA
3	06160020	DADO INT.M12X12
4	06230021	ANELLO ROLF 150
5	00029541	FORCELLA BLOCC. DIFF.LE
6	00029543	PERNO GUIDA CILINDRO DIFF
7	06230032	ANELLO ROLF 130
8	06180061	ROND.RAME D21,5X27X1,5
9	06120065	DADO M20X1,5X 9

EURO 50B

FORCELLA BLOCCAGGIO DIFFERENZIALE / FOURCHETTE BLOCAGE DIFFERENTIEL / DIFF LOCK FORK / HORQUILLA BLOQUEO DIFERENCIAL / GABEL DIFFERENTIALSPERRE (7f018)

GR TAV

15 340

10.1996

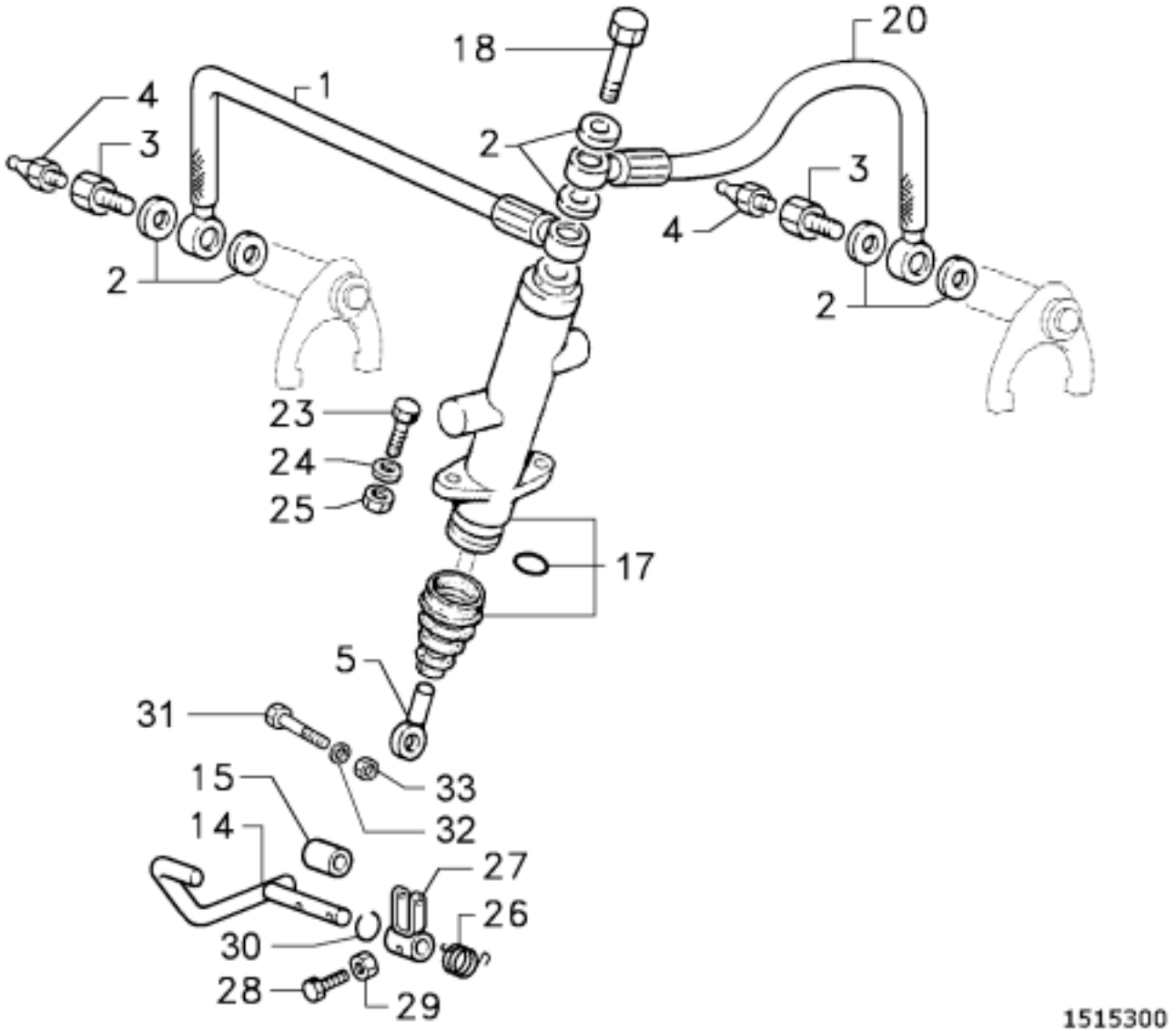

POS	MATRIC.	DESCRIZIONE
1	00030393	TUBO FLEX
2	06180059	RONDELLA D.10,3x16x1,5 RAME
3	00007871	VITE DI SFIATO
4	06370143	RACCORDO DI SFIATO
5	00025103	PERNO
14	00030397	PEDALE
15	06250035	BRONZINA D.14x16x20
17	02030371	POMPA C.vo
18	06360186	VITE FORATA DOPP.M10X1X33
20	00030394	TUBO FLEX
23	06100022	VITE TE M8X30
24	06180094	ROSETTA CONICA D.8,7
25	06120006	DADO M8x8
26	00030396	MOLLA PEDALE
27	00030395	LEVA RINVIO
28	06130010	VITE TCEI M 6X 30
29	06160092	DADO AUTOB. M6X6
30	00029808	ANELLO ELAST D.13,7X2
31	06100014	VITE TE M 6X 25
32	06180011	ROND.P D 6,4X12,5X1,6
33	06160092	DADO AUTOB.M 6X 6

EURO 50B

COMANDO IDRAULICO BLOCCAGGIO DIFFERENZIALE / COMMANDE HYDRAULIQUE BLOC. DIFFERENTIEL / HYDRAULIC CONTROL DIFFERENTIAL LOCK / MANDO HIDRAULICO BLOQUEO DE DIFERENCIAL / SCHALTUNG DER HYDRAULISCHEN DIFFERENTIALSPERRE (7c460)

GR TAV

15 380

10.2001

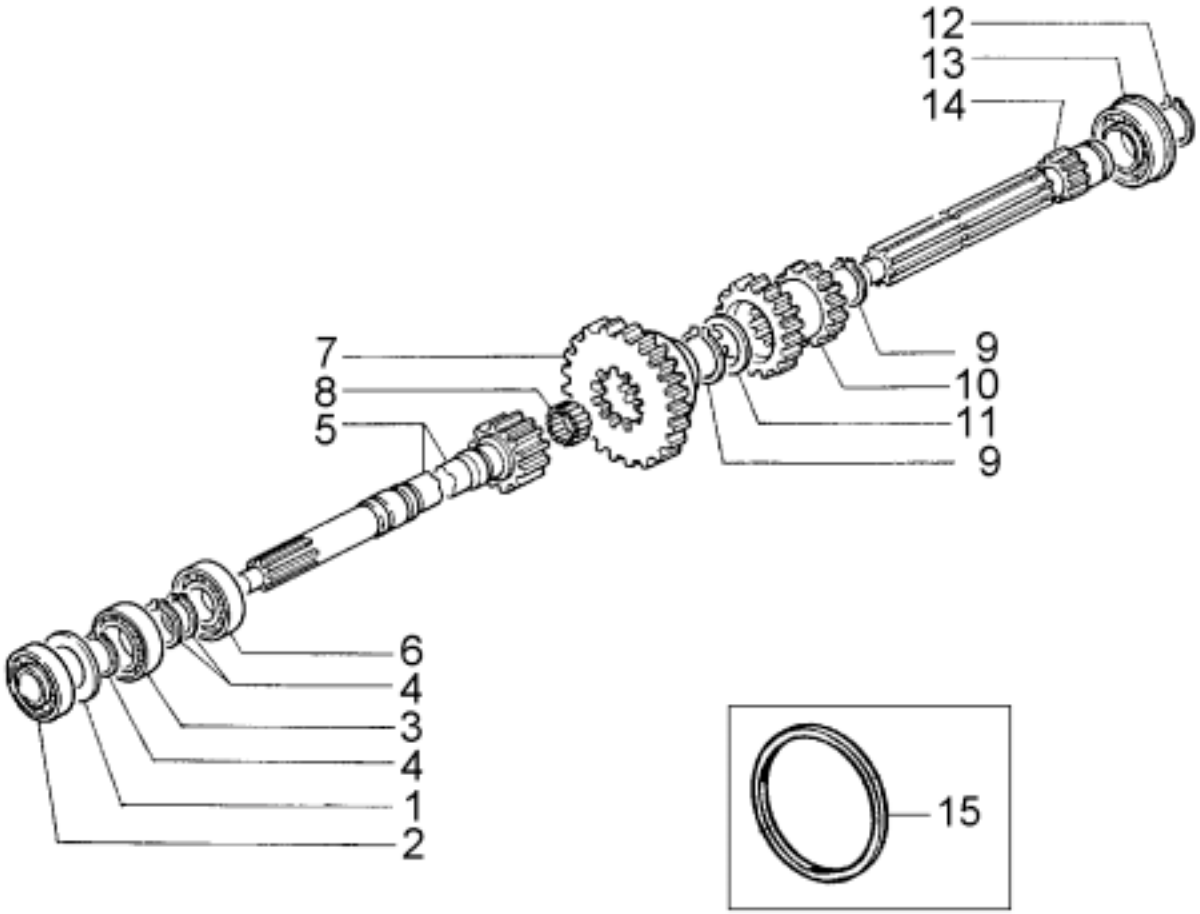

u215420

POS	MATRIC.	DESCRIZIONE
1	00000597	DISTANZIALE D38X46,7X0,2
2	06200007	CUSCIN. 62202-2RS/15X35
3	06200059	CUSCIN. 6005-2RS/25X47X12
4	06240016	SEEGER 25X1,2 E
5	00005429	ALBERO PRIMARIO
6	06200001	CUSCIN. 22205CC/25X52X18
7	00006309	INGRANAGGIO VELOCE RID.RM
8	06210015	GABBIA RULL. K18/22/17
9	06240084	SEEGER 32X2 E
10	00006305	INGRANAGGIO FISSO 2-3 VEL
11	00004599	DISTANZIALE D32,1X40X0,2
12	06240019	SEEGER 30X1,5 E
13	06200045	CUSCIN. 6206NR/30X62X16
14	00006557	ALBERO SECONDARIO
15	00000123	DISTANZIALE D.52X67,8X0,4
15	00000219	DISTANZIALE D.30X40X0,4
15	00000556	DISTANZIALE D.52X61,8X0,4
15	00000631	DISTANZIALE D.65X80X0,2
15	00000895	DISTANZIALE D.38X46,7X0,4
15	00000897	DISTANZIALE D.38X46,7X0,8
15	00000900	DISTANZIALE D.65X80X0,4

EURO 50B

CAMBIO PARTE SUPERIORE / BOITE DE VITESSES PARTIE SUPERIEURE / GEARBOX TOP / PARTE SUPERIOR DEL CAMBIO / OBERER GETRIEBETEIL (7c090)

GR TAV

15 420

03.1989

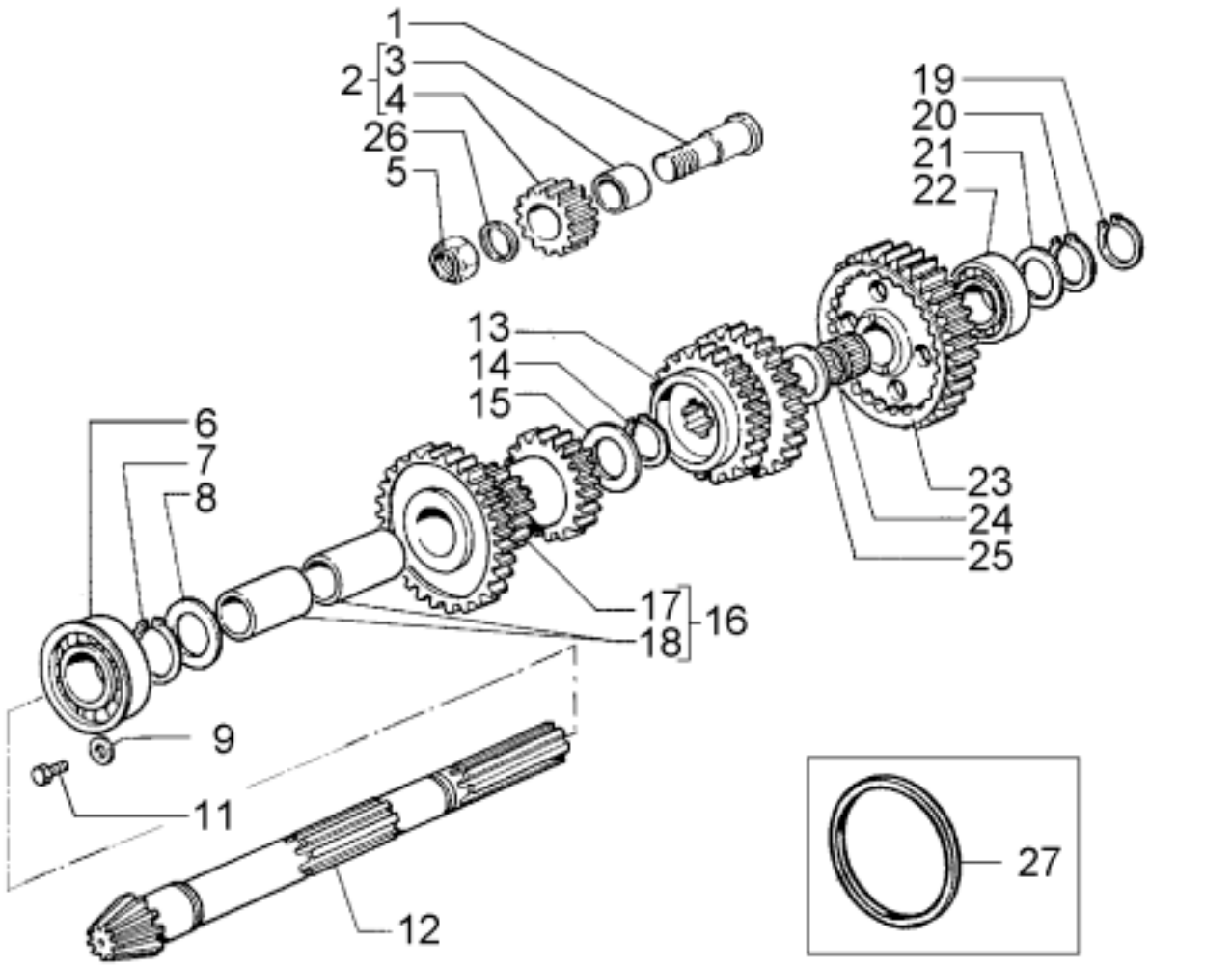

POS	MATRIC.	DESCRIZIONE
1	00025714	ALBERO RM
2	00025716	INGRANAGGIO RM C.vo
3	06250040	BRONZINA 20X 23X25
4	NFS	
5	06120074	DADO M16X1,5 SIN.
6	06200081	CUSCIN. 616628B
7	06240021	SEEGER 35X1,5 E
8	00007816	DISTANZIALE NADELLA
9	00023988	RONDELLA D. 8,25X24X5
11	06150211	VITE TSPEI M 8X16
12	00018424	PIGNONE CONICO
13	00006556	INGRANAGGIO SELEZ.MARCE
14	06240020	SEEGER 32X1,5 E
15	00001031	DISTANZIALE CPS 32,2X48X2
16	00018422	INGRANAGGIO RINVIO C.vo
17	NFS	
18	06250070	BRONZINA 32X 36X40 BIMET.
19	06240017	SEEGER 28X1,5 E
20	06240002	SEEGER 28X2 E
21	00004298	DISTANZIALE D28,1X40X0,2
22	06200077	CUSCIN. 62-28/28X58X16
23	00032784	INGRANAGGIO FOLLE
24	06210103	GABBIA RULL. K28/32/21
25	00001034	DISTANZIALE D28X40X2
26	06180098	ROSETTA CON.D17,4X32X3,4
27	00000969	DISTANZIALE D.52X67,8X0,8
27	00000970	DISTANZIALE D.65X80X0,8
27	00003947	DISTANZIALE D.30X40X0,8
27	00004299	DISTANZIALE D.28,1X40X0,4
27	00004600	DISTANZIALE D.32,1X40X0,4
27	00004602	DISTANZIALE D.35,5X40X0,4

EURO 50B

CAMBIO PARTE INFERIORE / BOITE DE VITESSES PARTIE INFERIEURE / BOTTOM GEARBOX / PARTE INFERIOR DEL CAMBIO / UNTERER GETRIEBETEIL (7c080)

GR TAV

15 460

02.2005

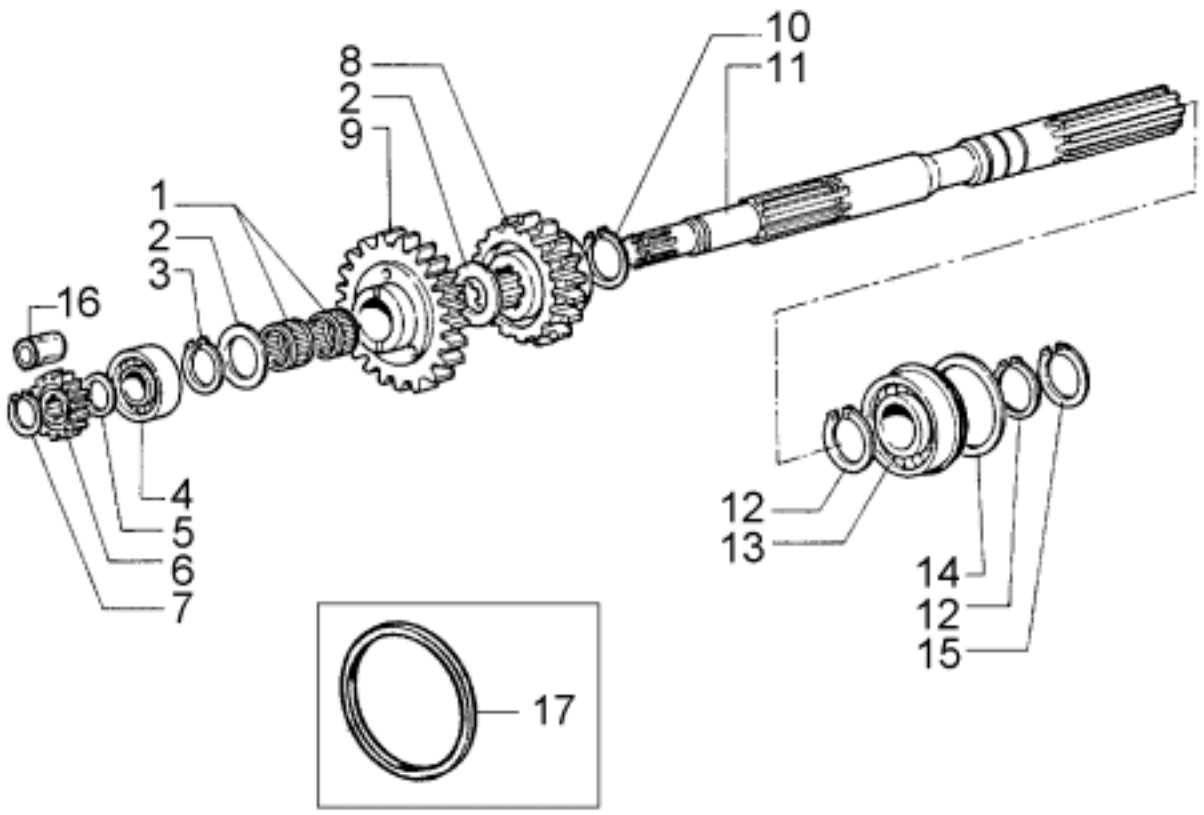

u215500

POS	MATRIC.	DESCRIZIONE
1	06210029	GABBIA RULL. K25/29/13
2	00020441	DISTANZIALE AS2542 -INA
3	06240051	SEEGER 25X2 E
4	06200188	CUSCIN. 3304/20X52X22,2
5	00003510	DISTANZIALE D20X32X0,2
6	00005435	INGRANAGGIO COM.DO PDF
7	06240012	SEEGER 20X1,2 E
8	00006310	INGRANAGGIO SCORR.COM.PDF
9	00006306	INGRANAGGIO FOLLE COM.PDF
10	06240020	SEEGER 32X1,5 E
11	00005976	ALBERO PDF INFERIORE ANT.
12	06240046	SEEGER 30X2 E
13	06200137	CUSCIN.NS.DIS.D.30X62X23
14	00005411	DISTANZIALE D62,3X67,5X3,
15	06240019	SEEGER 30X1,5 E
16	00022118	DISTANZIALE D20,5X30X17,4
17	00007270	DISTANZIALE D.52X61,8X0,1
17	00009426	DISTANZIALE D.30X40X0,1

EURO 50B

PRESA DI FORZA CENTRALE / PRISE DE FORCE CENTRALE / MID P.T.O. / TOMA DE FUERZA CENTRAL / ZWISCHENACHSZAPFWELLE (7p330)

GR TAV

15 500

10.1996

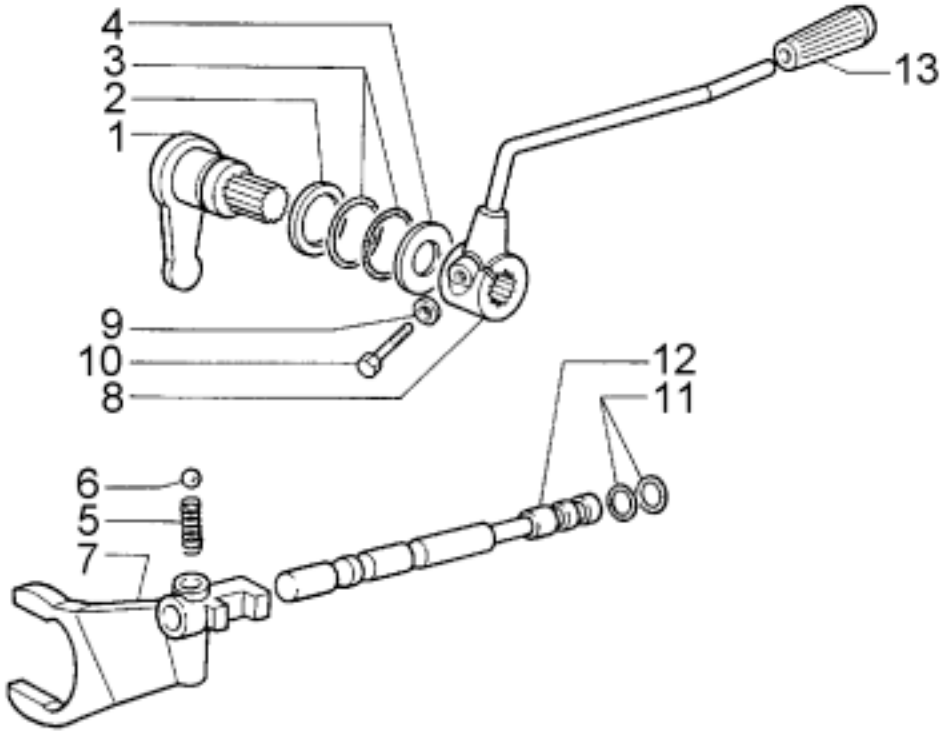

u215540

POS	MATRIC.	DESCRIZIONE
1	00003846	LEVA A BILANCERE
2	00000955	DISTANZIALE D30X40X0,2
3	06230007	ANELLO OR 25,07X2,62
4	06330006	MOLLA TAZZA 20,4X36,6X0,5
5	00001077	MOLLA DI SELEZIONE
6	06330201	SFERA RB 7,938-5/16
7	00006563	FORCELLA COMANDO PDF
8	00040889	LEVA COMANDO PDF
9	06180094	ROSETTA CON.D 8,7X16X1,9
10	06100022	VITE TE M 8X 30
11	06230040	ANELLO OR 8,73X1,78
12	00007967	ASTA SELEZIONE P.D.F. INF
13	06330060	POMELLO D.12

EURO 50B

COMANDO PRESA DI FORZA / COMMANDE PRISE DE FORCE / P.T.O. CONTROL / MANDO TOMA DE FUERZA / ZAPFWELLENSCHALTUNG (7c490)

GR TAV

15 540

03.1989

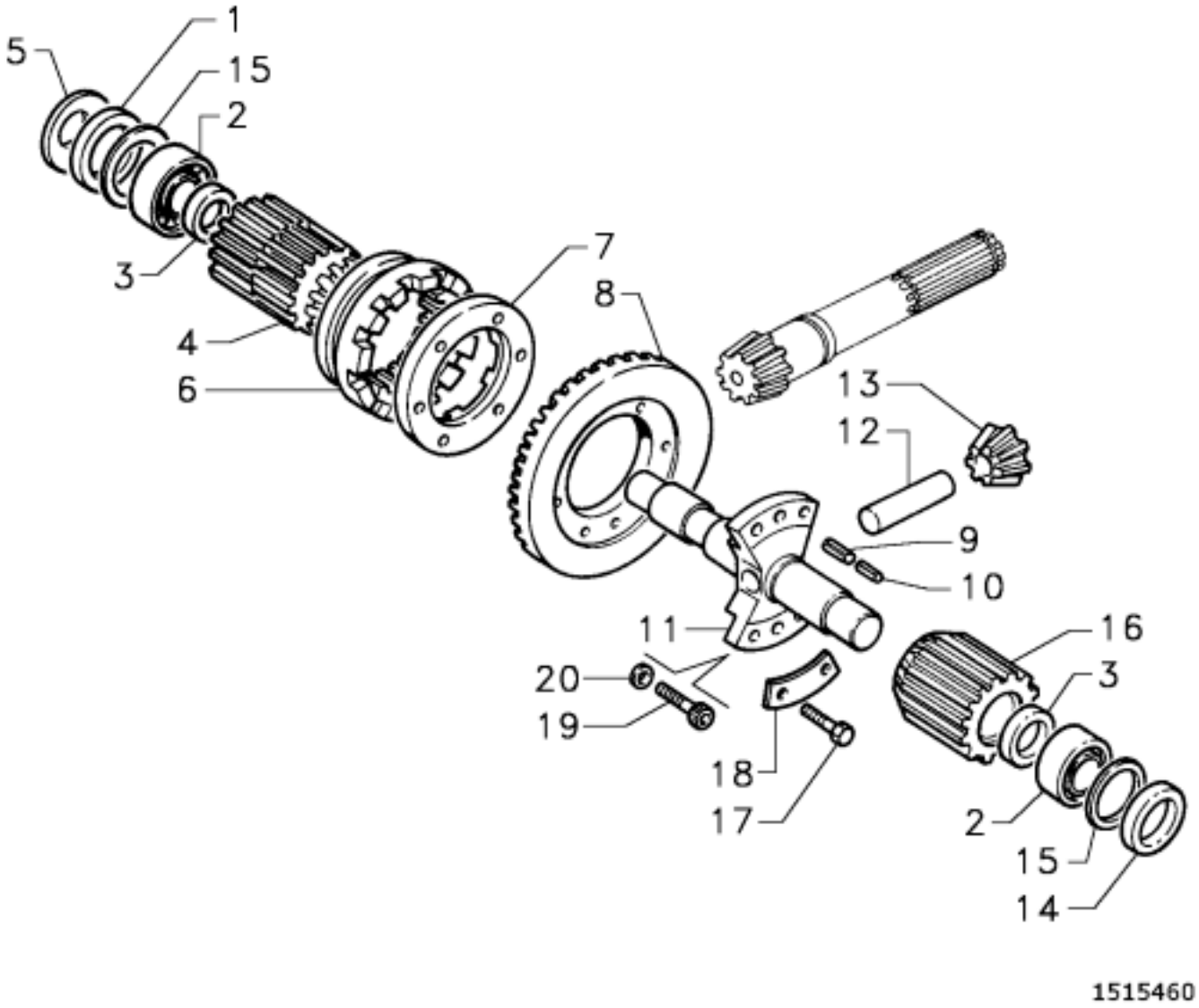

POS	MATRIC.	DESCRIZIONE
1	00015564	DISTANZIALE D.40X46,7X1,5
2	06200166	CUSCINETTO 32005X
3	00005605	DISTANZIALE CP 32542
4	00023973	INGRANAGGIO **d.**
5	06330124	MOLLA A TAZZA 22,4x45x1,75
6	00004243	MANICOTTO
7	00032614	ANELLO FISSO
8	00006567	CORONA CONICA
9	06260075	SPINA EL. 10x18
10	06260074	SPINA EL. 6x18
11	00041529	ALBERO
12	00015527	PERNO SATELLITE
13	00015529	SATELLITE
14	00016019	DISTANZIALE D.40X47X3
15	00015805	DISTANZIALE D.38X46,7X0,1
15	00000597	DISTANZIALE D.38X46,7X0,2
15	00000895	DISTANZIALE D.38X46,7X0,4
16	00023972	INGRANAGGIO **s.**
17	06110084	VITE TE M10x35
18	00004236	LAMIERINO
19	06130025	VITE BRUGOLA M10x25
20	06170013	ROSETTA D.10,5

EURO 50B

DIFFERENZIALE ANTERIORE / DIFFERENTIEL AV. / FRONT DIFFERENTIAL / DIFERENCIAL DELANTERO / VORDERDIFFERENTIAL (7d050)

GR TAV

15 580

04.2005

TAVOLE COMPONENTI IL GRUPPO - TABLES COMPOSANT LE GROUPE - TABLES COMPRISING ASSEMBLY GROUP - TABLAS QUE COMPONEN EL GRUPO - TAFELN DIE DIE GRUPPE BILDEN

100 CARTER DIFFERENZIALE POSTERIORE / CARTER DIFFERENTIEL ARRIERE / REAR DIFFERENTIAL HOUSING / CARTER DEL DIFERENCIAL TRASERO / HINTERES DIFFERENTIALGEHÄUSE (7c160)

140 PRESE DI FORZA POSTERIORI / PRISE DE FORCE ARRIERE / REAR P.T.O. / TOMAS DE FUERZA TRASEROS / HECK-ZAPFWELLEN (7p360)

180 PRESE DI FORZA POSTERIORI / PRISE DE FORCE ARRIERE / REAR P.T.O. / TOMAS DE FUERZA TRASEROS / HECK-ZAPFWELLEN (7p360)

220 PIGNONE CONICO / PIGNON CONIQUE / BEVEL PINION / PIÑON CONICO / KEGELRITZEL (7p200)

260 DIFFERENZIALE / DIFFERENTIEL / DIFFERENTIAL / DIFERENCIAL / DIFFERENTIAL (7d040)

300 FORCELLA BLOCCAGGIO DIFFERENZIALE / FOURCHETTE BLOCAGE DIFFERENTIEL / DIFF LOCK FORK / HORQUILLA BLOQUEO DIFERENCIAL / GABEL DIFFERENTIALSPERRE (7f018)

340 LEVE COMANDO PDF / LEVIER COMMANDE PDF / PTO LEVER / PALANCAS MANDO PDF / STEUERHEBEL ZAPFWELLE (7l075)

MACCHINA:	MODELLI:	DATA:
EURO 50B		10.1996

GRUPPO
GROUPE
GROUP
GRUPO
GRUPPE

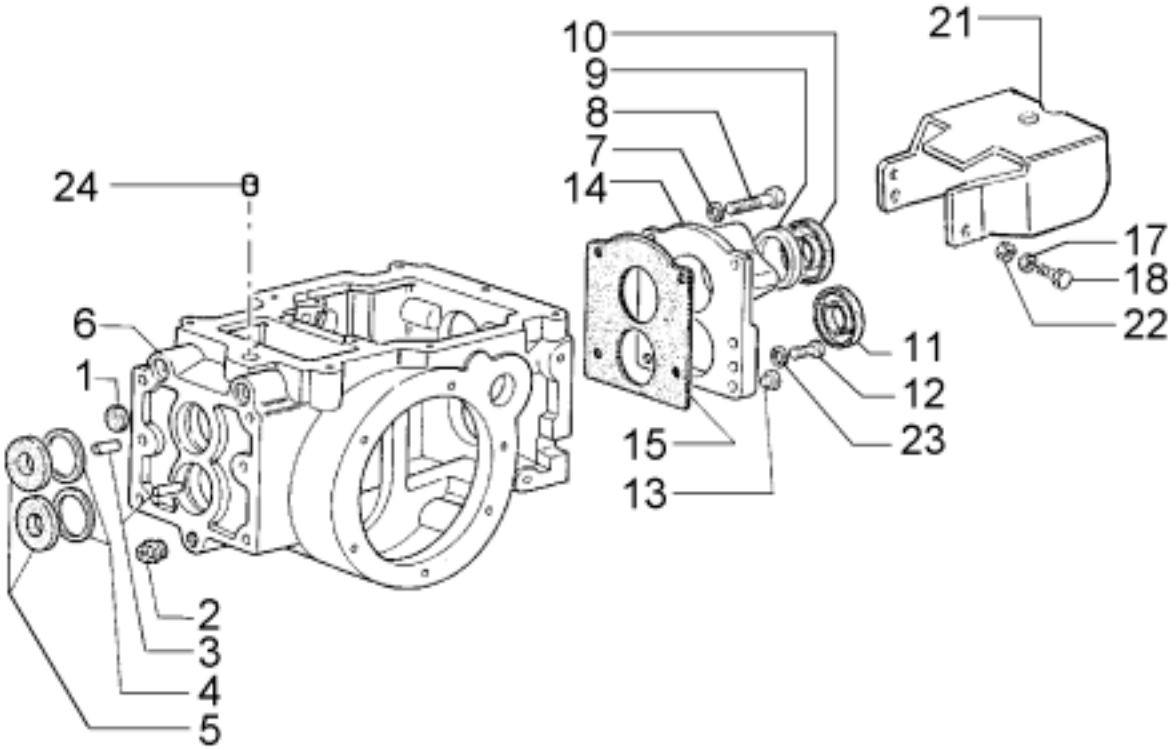

u216100

POS	MATRIC.	DESCRIZIONE
1	00000405	COPERCHIO FORO GRANO
2	00003428	TAPPO 1/2 GAS
3	00001106	PERNO DI RIFERIMENTO
4	00000954	DISTANZIALE D52X67,8X0,2
5	06220047	PARAOLIO 30X 68X10 A
6	00023338	CARTER DIFFERENZIALE
7	06180095	ROSETTA CON.D15,4X27X3
8	06100049	VITE TE M14X 35
9	00004950	DISTANZIALE D57X62X4
10	06220037	PARAOLIO 35X 62X10 A
11	06220096	PARAOLIO 30X 62X 7 A
12	06130032	VITE TCEI M12X 30
13	00001778	COPERCHIETTO
14	00019911	COPERCHIO PDF POSTERIORE
15	00001080	GUARNIZ COPERCH. PDF
17	06180096	ROSETTA CON.D10,5X20X2,6
18	06100030	VITE TE M10X 30
21	00026816	PROTEZIONE PDF
22	06120009	DADO M10X10
23	06180070	ROND.SCHNORR S12
24	00001790	TAPPO 1/2 GAS

EURO 50B

CARTER DIFFERENZIALE POSTERIORE / CARTER DIFFERENTIEL ARRIERE / REAR DIFFERENTIAL HOUSING / CARTER DEL DIFERENCIAL TRASERO / HINTERES DIFFERENTIALGEHÄUSE (7c160)

GR TAV

16 100

10.1996

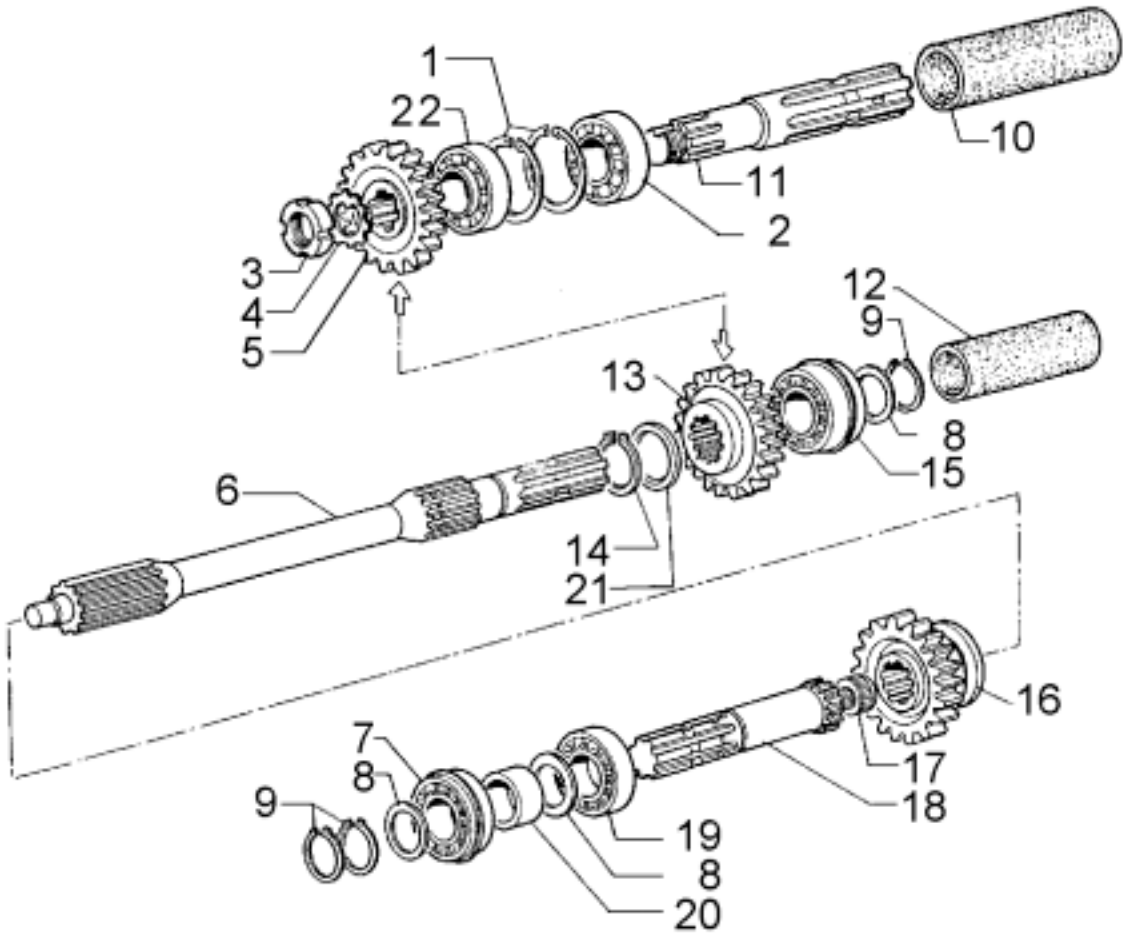

u216140

POS	MATRIC.	DESCRIZIONE
1	06240032	SEEGER 62X2 I
2	06200193	CUSCIN. 33206/30X62X25
3	06340110	GHIERA M 25X1,5 KM5
4	06340111	ROSETTA FAG MB 5
5	00019910	INGRANAGGIO
6	00020100	ALBERO PDF POSTERIORE
7	06200045	CUSCIN. 6206NR/30X62X16
8	00000955	DISTANZIALE D30X40X0,2
9	06240019	SEEGER 30X1,5 E
10	00001225	TUBO PROTEZIONE PDF
11	00019915	ALBERO PDF SUPERIORE
12	00002819	TUBO PROTEZIONE PDF
13	00020099	INGRANAGGIO
14	06240021	SEEGER 35X1,5 E
15	06200137	CUSCIN.NS.DIS.D.30X62X23
16	00001114	INGRANAGGIO SINCR.PDF POS
17	06210013	GABBIA RULL. K16/20/17
18	00001221	ALBERO PDF SUPERIORE
19	06200043	CUSCIN. 6206/30X62X16
20	00001116	DISTANZIALE D30,3X38,3X17
21	00004601	DISTANZIALE D.35,5X40X0,2
22	06200079	CUSCIN. 30206/30X62X16

EURO 50B

PRESE DI FORZA POSTERIORI / PRISE DE FORCE ARRIERE / REAR P.T.O. / TOMAS DE FUERZA TRASEROS / HECK-ZAPFWELLEN (7p360)

GR TAV

16 140

10.1996

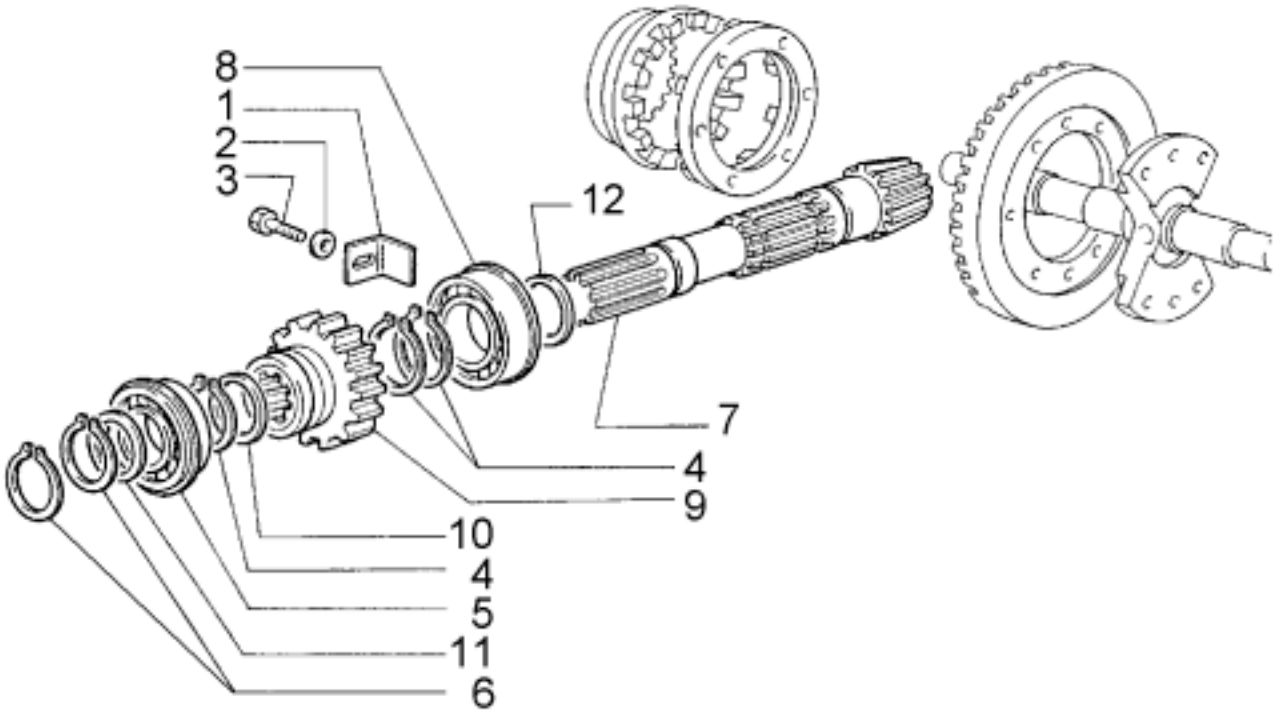

u216220

POS	MATRIC.	DESCRIZIONE
1	00001169	LAMIERINO FERMA CUSCINETTO
2	06180094	ROSETTA CON.D 8,7X16X1,9
3	06100067	VITE TE M 8X 16
4	06240021	SEEGER 35X1,5 E
5	06200045	CUSCIN. 6206NR/30X62X16
6	06240019	SEEGER 30X1,5 E
7	00003213	PIGNONE CONICO
8	06200081	CUSCIN. 616628B
9	00001114	INGRANAGGIO SINCR.PDF POS
10	00004601	DISTANZIALE D.35,5X40X0,2
11	00000955	DISTANZIALE D30X40X0,2
12	00004602	DISTANZIALE D.35,5X40X0,4

EURO 50B

PIGNONE CONICO / PIGNON CONIQUE / BEVEL PINION / PIÑON CONICO / KEGELRITZEL (7p200)

GR TAV

16 220

03.1989

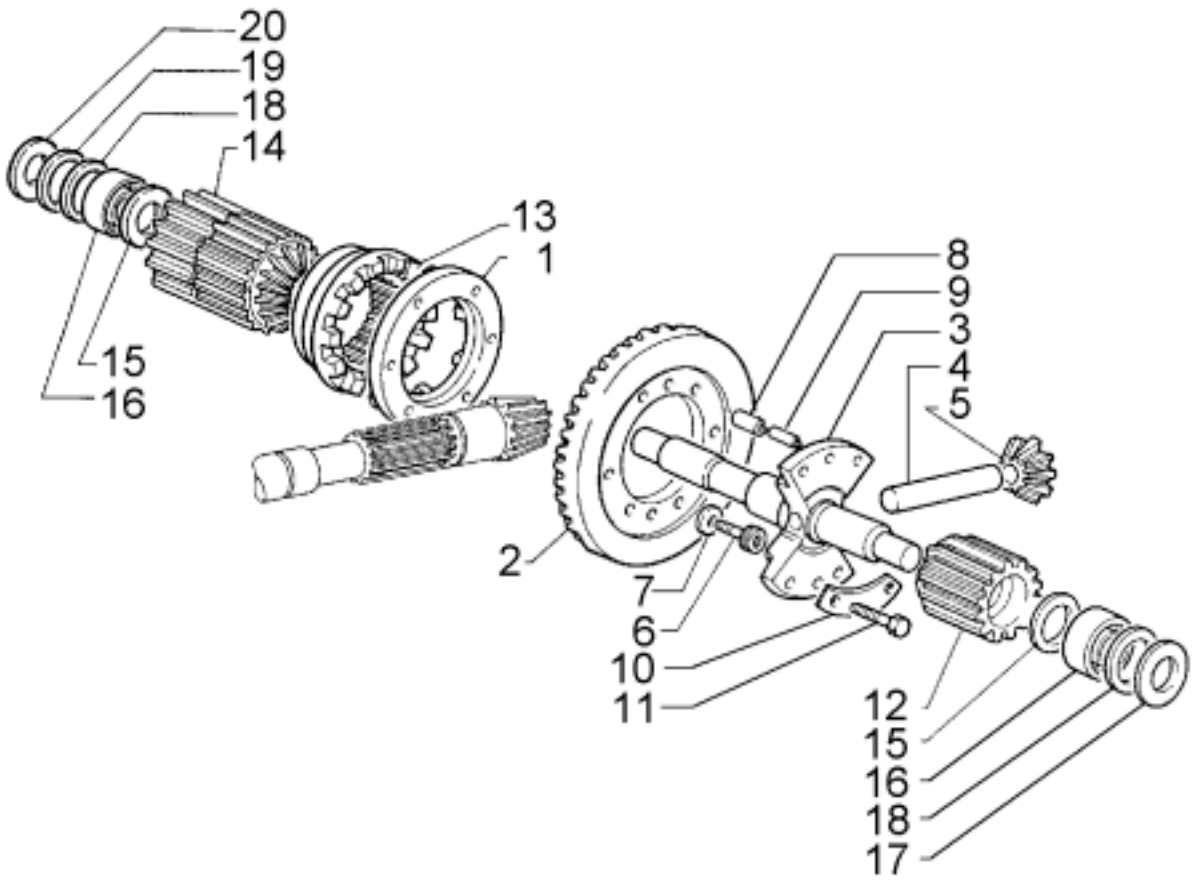

POS	MATRIC.	DESCRIZIONE
1	00032614	ANELLO FISSO BLOCC.DIFF
2	00006567	CORONA CONICA
3	00041529	ALBERO CENTRALE DIFF
4	00015527	PERNO DEI SATELLITI
5	00015529	INGRANAGGIO SATELLITE
6	06130025	VITE TCEI M10X 25
7	06170013	ROSETTA EL.10,5
8	06260075	SPINA EL 10 X18
9	06260074	SPINA EL 6 X18
10	00004236	LAMIERINO FERMA VITI
11	06110084	VITE TE M10X 35
12	00015563	INGRANAGGIO PLANETARIO
13	00004243	PIGNONE BLOCCAGGIO DIFF
14	00015562	INGRANAGGIO PLANETARIO
15	00005605	DISTANZIALE NADELLA
16	06200166	CUSCIN. 32005X/25X47X15
17	00016019	DISTANZIALE D40X47X3
18	00015805	DISTANZIALE D.38X46,7X0,1
18	00000597	DISTANZIALE D.38X46,7X0,2
18	00000895	DISTANZIALE D.38X46,7X0,4
19	00015564	DISTANZIALE D40X46,7X1,5
20	06330124	MOLLA TAZZA 22,4X45X1,75

EURO 50B

DIFFERENZIALE / DIFFERENTIEL / DIFFERENTIAL / DIFERENCIAL / DIFFERENTIAL (7d040)

GR TAV

16 260

04.2005

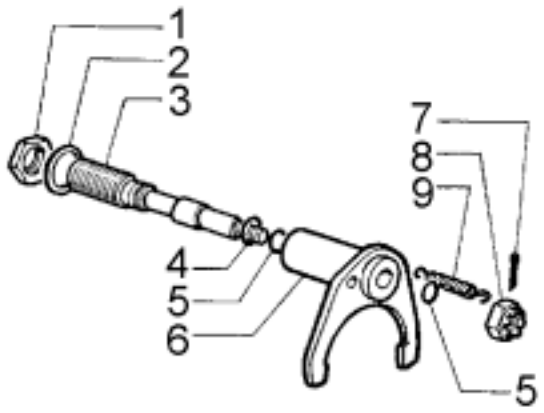

u216300

POS	MATRIC.	DESCRIZIONE
1	06120065	DADO M20X1,5X 9
2	06180061	ROND.RAME D21,5X27X1,5
3	00029543	PERNO GUIDA CILINDRO DIFF
4	06230032	ANELLO ROLF 130
5	06230021	ANELLO ROLF 150
6	00029541	FORCELLA BLOCC.DIFF.
7	06270015	COPIGLIA 3,2X25
8	06160020	DADO INT.M12X12
9	00002267	MOLLA RICHIAMO FORCELLA

EURO 50B

FORCELLA BLOCCAGGIO DIFFERENZIALE / FOURCHETTE BLOCAGE DIFFERENTIEL / DIFF LOCK FORK / HORQUILLA BLOQUEO DIFERENCIAL / GABEL DIFFERENTIALSPERRE (7f018)

GR TAV

16 300

10.1996

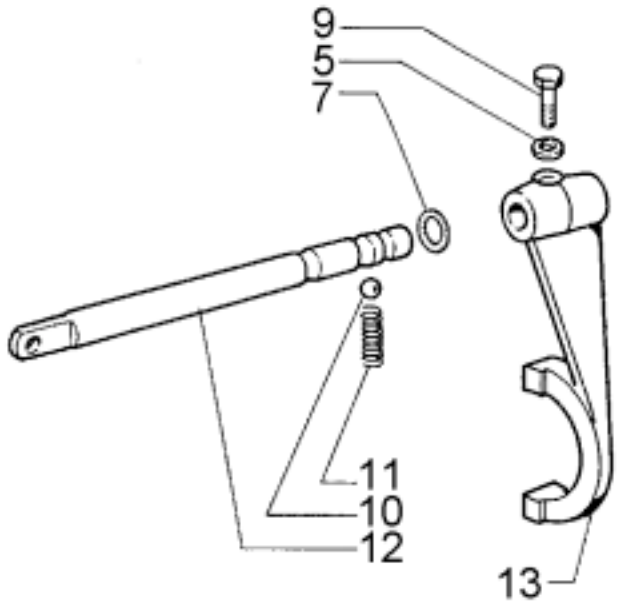

u216340

POS MATRIC. DESCRIZIONE

5 06180094 ROSETTA CON.D 8,7X16X1,9
7 06220058 PARAOLIO 16X 24X 5/7 A
9 06100021 VITE TE M 8X 25
10 06330201 SFERA RB 7,938-5/16
11 00001077 MOLLA DI SELEZIONE
12 00001108 ASTA COMANDO FORCELLA
13 00035841 FORCELLA COMANDO INGR.PDF

EURO 50B	LEVE COMANDO PDF / LEVIER COMMANDE PDF / PTO LEVER / PALANCAS MANDO PDF / STEUERHEBEL ZAPFWELLE (7I075)	GR TAV **16 340** 03.1989

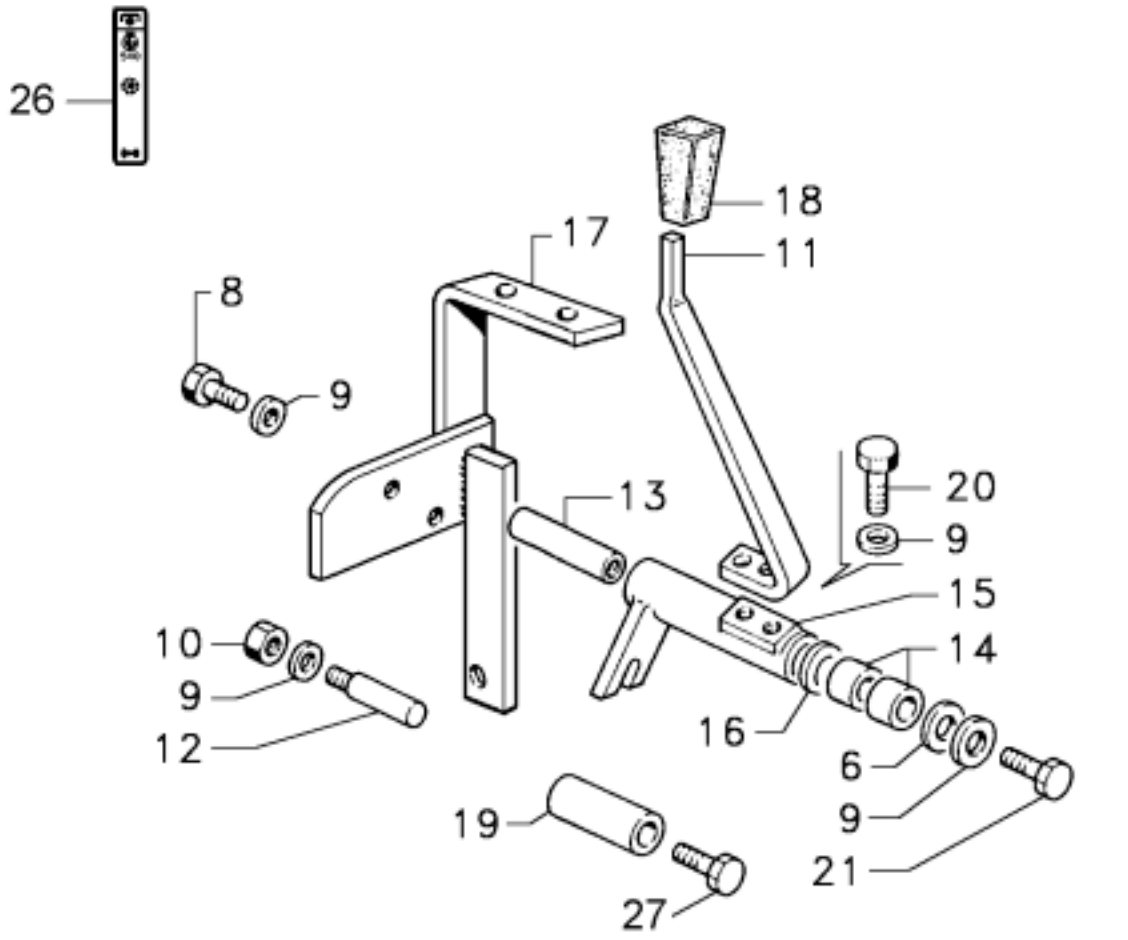

POS	MATRIC.	DESCRIZIONE
6	06180015	RONDELLA D.8,5
8	06100022	VITE TE M 8X 30
9	06180094	ROSETTA D.8,4
10	06120006	DADO M8x8
11	00025516	LEVA COM. PDF
12	00025142	PERNO
13	00025752	PERNO DI COMANDO
14	00023263	BOCCOLA D.15x17x15
15	00025751	LEVA DI RINVIO
16	06330109	MOLLA A TAZZA D.15,5x26x0,4
17	00039363	SUPPORTO
18	06330057	IMPUGNATURA
19	00025509	DISTANZIALE D.9x25x37,5 **(1)**
20	06100067	VITE TE M8x16
21	06100020	VITE TE M8x20
26	00025390	DECALCOMANIA LEVA PDF
27	06110014	VITE TE M 8X 60 **(1)**

(1) - PARAFANGHI LARGHI

EURO 50B

COMANDO PRESA DI FORZA POSTERIORE / OMMANDE PRISE DE FORCE AR. / REAR P.T.O. LEVER & LINKAGE / MANDO TOMA DE FUERZA POSTERIOR HECK-ZAPFWELLEN-SCHALTUNG (7c510)

GR TAV

16 380

07.1998

TAVOLE COMPONENTI IL GRUPPO - TABLES COMPOSANT LE GROUPE - TABLES COMPRISING ASSEMBLY GROUP - TABLAS QUE COMPONEN EL GRUPO - TAFELN DIE DIE GRUPPE BILDEN

100 PEDALE FRENO / PEDALE DE FREIN / BRAKE PEDAL / PEDAL DE FRENO / BREMSPEDAL (7p080)

140 PEDALE FRENO / PEDALE DE FREIN / BRAKE PEDAL / PEDAL DE FRENO / BREMSPEDAL (7p080)

220 LEVA COMANDO FRENO DI STAZIONAMENTO / LEVIER DE COMMANDE FREIN DE STATIONNEMENT / PARKING BRAKE LEVER / PALANCA DE MANDO DEL FRENO DE ESTACIONAMIENTO / SCHALTHEBEL DER FESTSTELLBREMSE (7l040)

260 TIRANTI FRENO DI STAZIONAMENTO / TRINGLERIE FREIN DE STATIONNEMENT / PARKING BRAKE LINKAGE / TIRANTES FRENO DE ESTACIONAMIENTO / STEUERGESTÄNGE FESTSTELLBREMSE (7t100)

300 MASSE FRENANTI / MASSES FREINANTES / BRAKE BLOCKS / MASAS FRENANTES / BREMSMASSEN (7m080)

340 MOZZI RUOTE / MOYEUX ROUES / WHEEL HUBS / CUBOS DE LAS RUEDAS / RADNABEN (7m100)

380 SEMIASSI / DEMI-ESSIEUX / HALF AXLES / SEMIEJES / HALBACHSEN (7s050)

MACCHINA:		DATA:
EURO 50B		07.1998

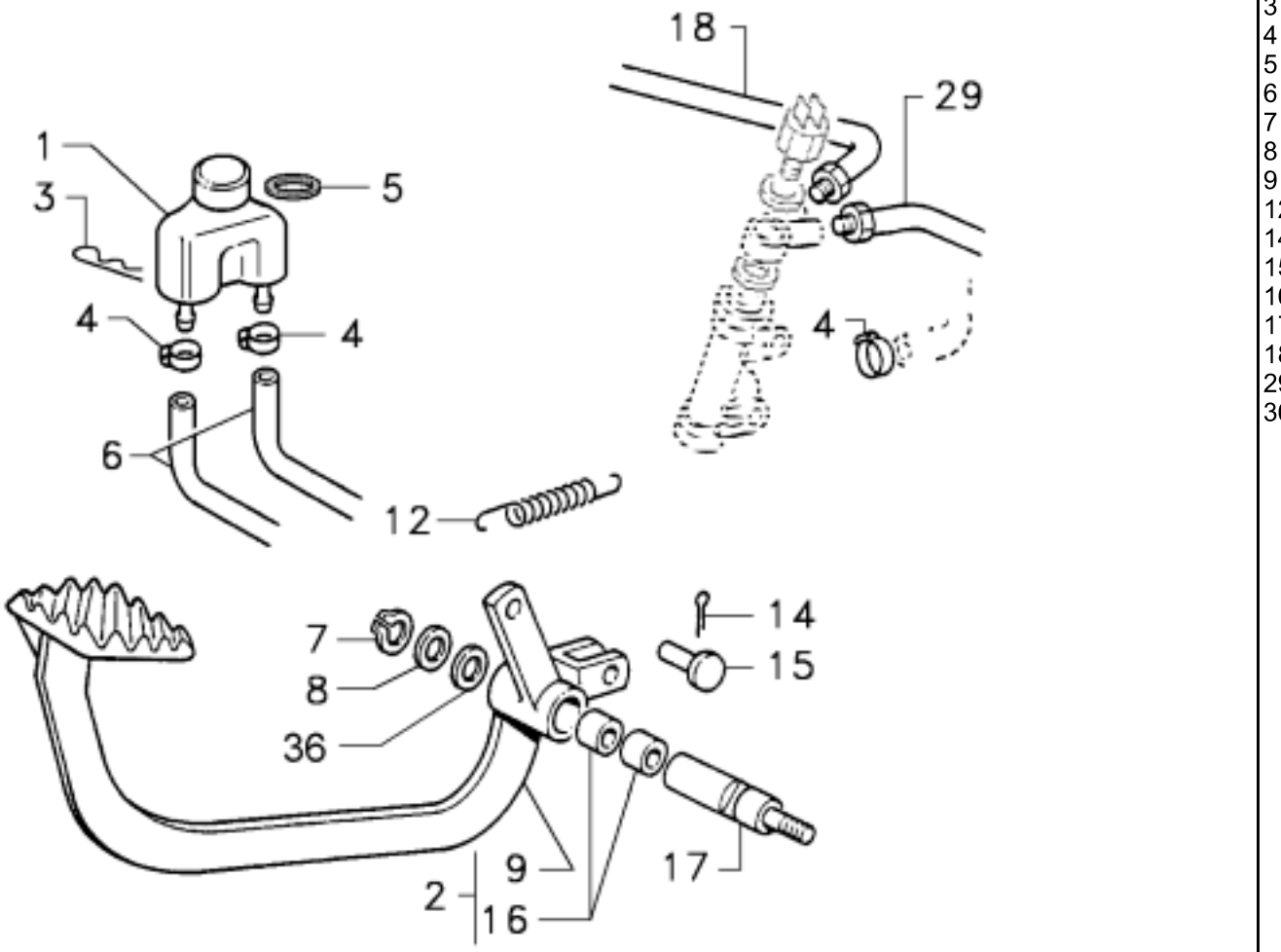

1518100

POS	MATRIC.	DESCRIZIONE
1	02030064	SERBATOIO
2	00025877	PEDALE FRENO C.vo
3	00010831	MOLLA
4	06340215	FASCETTA 11-16
5	00041301	GUARNIZIONE TAPPO
6	00015280	TUBO FLEX
7	06240012	SEEGER 20x1,2 Est
8	00003512	DISTANZIALE D.20x32x0,8
9	NFS	
12	00007564	MOLLA
14	06270013	COPIGLIA 2x20
15	00021255	PERNO
16	00032933	BRONZINA
17	00025031	PERNO
18	00039364	TUBO FLEX
29	00025285	TUBO FLEX
36	00003511	DISTANZIALE D.20X32X0,4

EURO 50B

PEDALE FRENO / PEDALE DE FREIN / BRAKE PEDAL / PEDAL DE FRENO / BREMSPEDAL (7p080)

GR TAV

18 100

02.2005

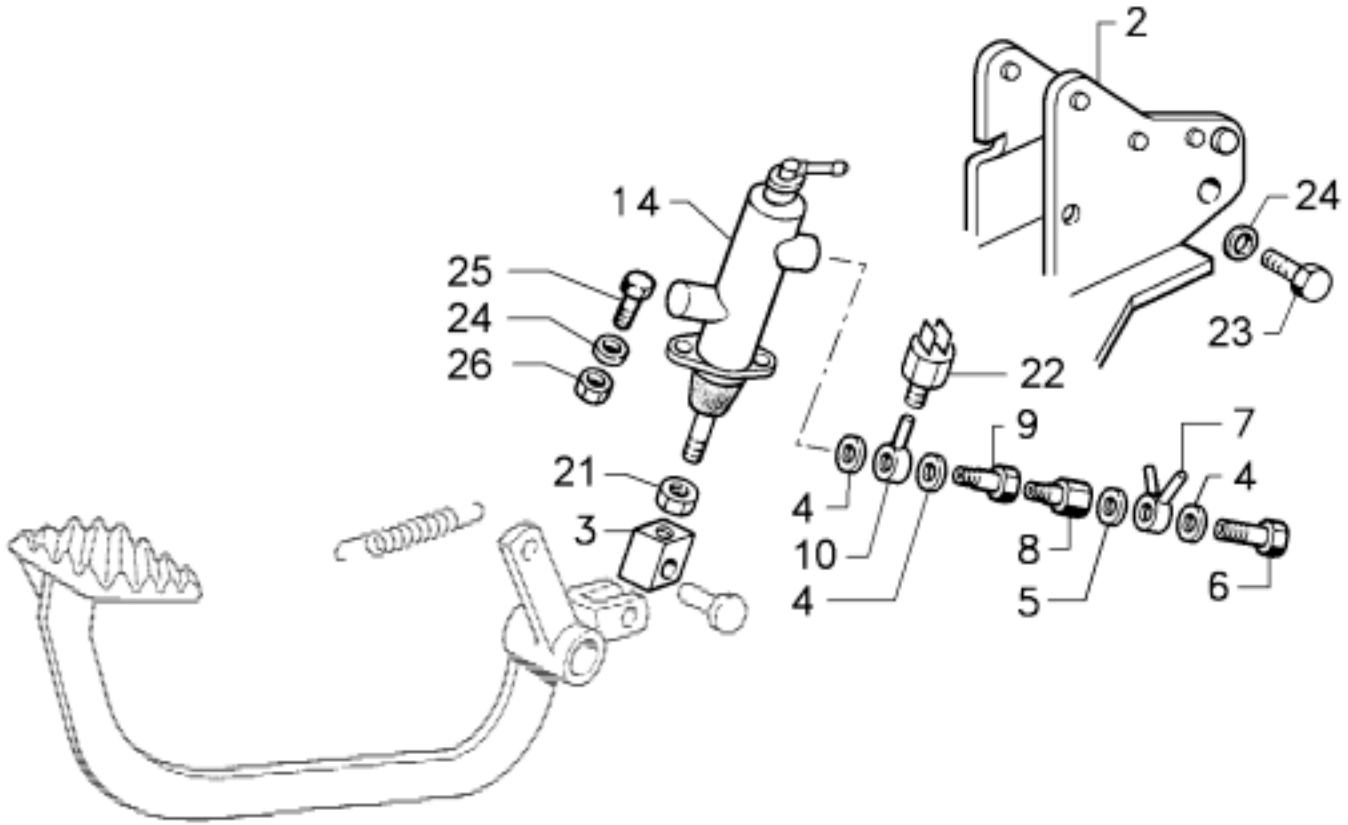

POS	MATRIC.	DESCRIZIONE
2	00030387	SUPPORTO
3	00030386	MANICOTTO
4	06180074	RONDELLA D.14,2x20x1,5
5	06370069	RONDELLA D.12,5x18x1,5
6	00031177	VITE FORATA M12x1
7	06370070	RACCORDO DOPPIO
8	06370467	VALVOLA PRESSIONE
9	00040565	VITE DI RACCORDO M12X1-M10X1
10	00031175	RACCORDO D.14-M10X1
11	NFS	
14	02030349	POMPA C.vo
21	06120008	DADO M10X 8
22	02050162	INTERRUTTORE IDROSTOP
23	06110013	VITE TE M 8X 55
24	06180094	ROSETTA CON.D 8,7X16X1,9
25	06100022	VITE TE M 8X 30
26	06120006	DADO M 8X 8

EURO 50B

PEDALE FRENO / PEDALE DE FREIN / BRAKE PEDAL / PEDAL DE FRENO / BREMSPEDAL (7p080)

GR TAV

18 140

10.2001

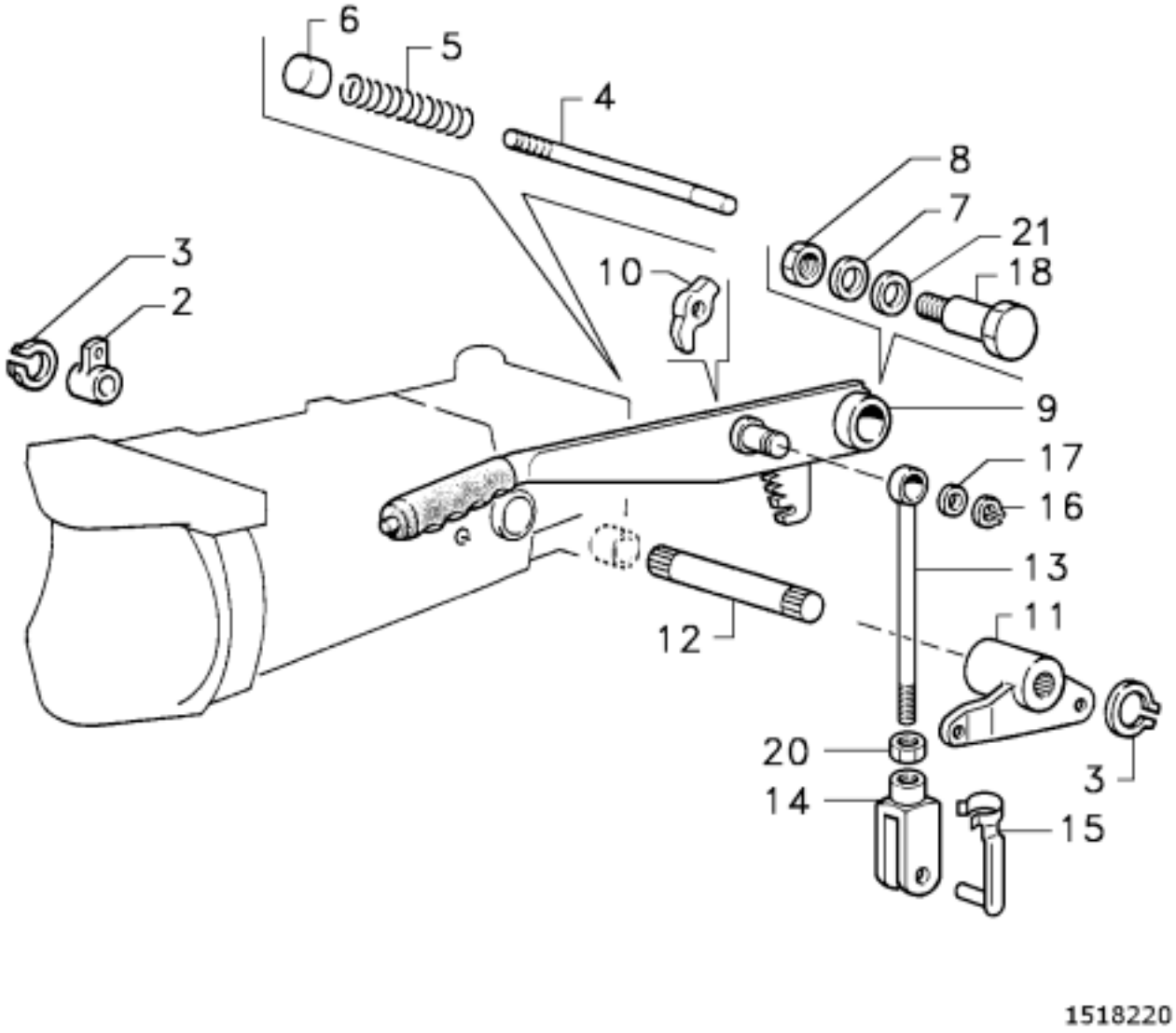

POS	MATRIC.	DESCRIZIONE
2	00025050	LEVA FRENO **d.**
3	06240072	ANELLO ELASTICO D.19 Est.
4	00027614	TIRANTE FRENO
5	00001378	MOLLA
6	00001599	PERNO
7	06180096	ROSETTA CONICA D.10,5
8	06120009	DADO M10x10
9	00039362	LEVA FRENO C.vo
10	00001598	GANCIO
11	00025754	LEVA FRENO **s.**
12	00025753	PERNO
13	00025755	TIRANTE LUNGO
14	06340055	FORCELLA KALVAS 8x32
15	06340056	PERNO PER FORCELLA
16	06240060	ANELLO ELASTICO D10 Est.
17	00014458	DISTANZIALE D.10,5x16x0,2
18	00025757	VITE DI FULCRO
20	06120048	DADO M 8X 6,5
21	06330109	MOLLA TAZZA 15,5X26X0,4

EURO 50B

LEVA COMANDO FRENO DI STAZIONAMENTO / LEVIER DE COMMANDE FREIN DE STATIONNEMENT / PARKING BRAKE LEVER / PALANCA DE MANDO DEL FRENO DE ESTACIONAMIENTO / SCHALTHEBEL DER FESTSTELLBREMSE (7I040)

GR TAV

18 220

07.1998

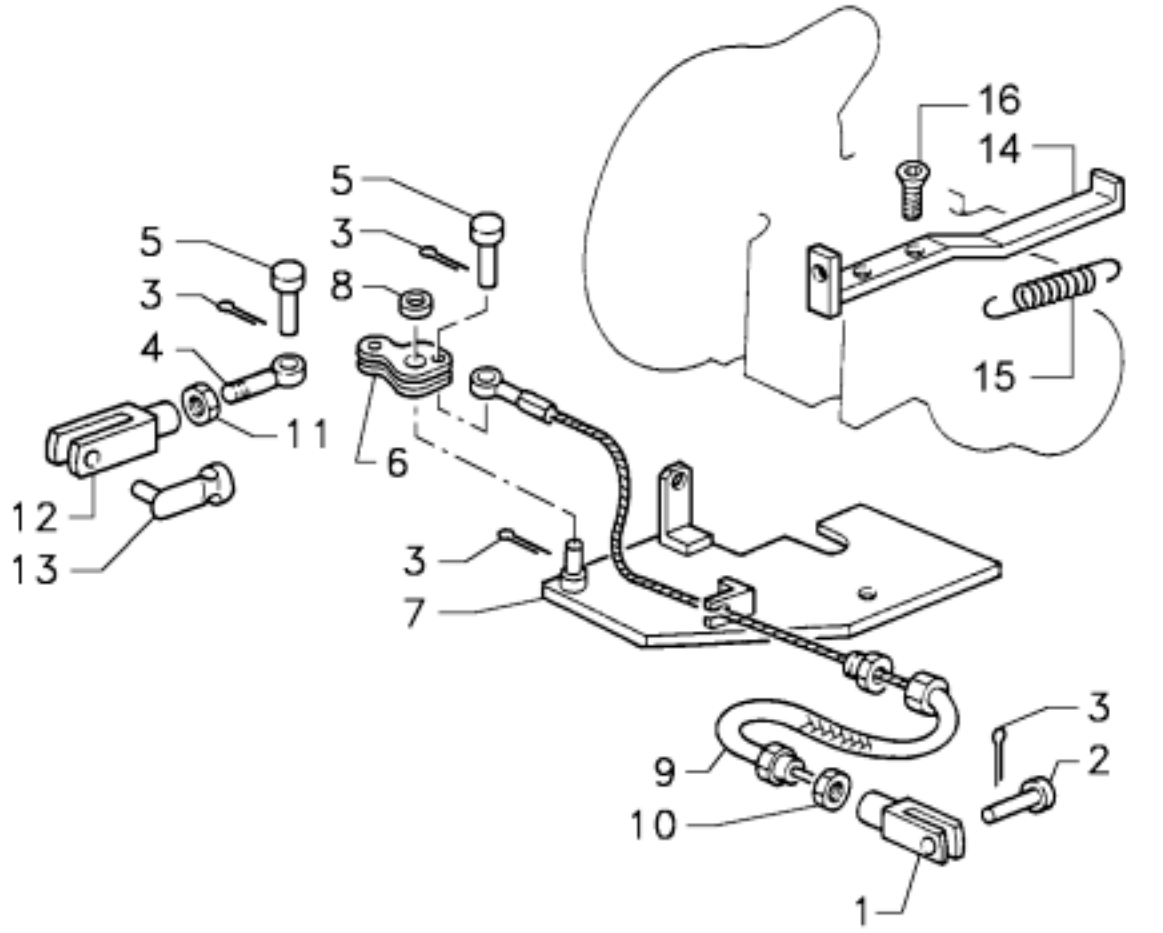

POS MATRIC. DESCRIZIONE

1 00039388 FORCELLA
2 00041176 PERNO D.10X26
3 06270013 COPIGLIA 2x20
4 00025048 TIRANTE
5 00005469 PERNO
6 00025047 LEVA
7 00025046 SUPPORTO
8 06180018 RONDELLA D.13x24x2,5
9 00039384 CAVO FRENO STAZ.
10 06120005 DADO M6x6
11 06120006 DADO M8x8
12 06340143 FORCELLA
13 06340144 PERNO
14 00039386 SUPPORTO CAVO FRENO **d.**
14 00039387 SUPPORTO CAVO FRENO **s.**
15 00000585 MOLLA RICHIAMO FORCELLA
16 06150082 VITE TSPEI M 8X20

EURO 50B	TIRANTI FRENO DI STAZIONAMENTO / TRINGLERIE FREIN DE STATIONNEMENT / PARKING BRAKE LINKAGE / TIRANTES FRENO DE ESTACIONAMIENTO / STEUERGESTÄNGE FESTSTELLBREMSE (7t100)	GR TAV **18 260** 02.2005

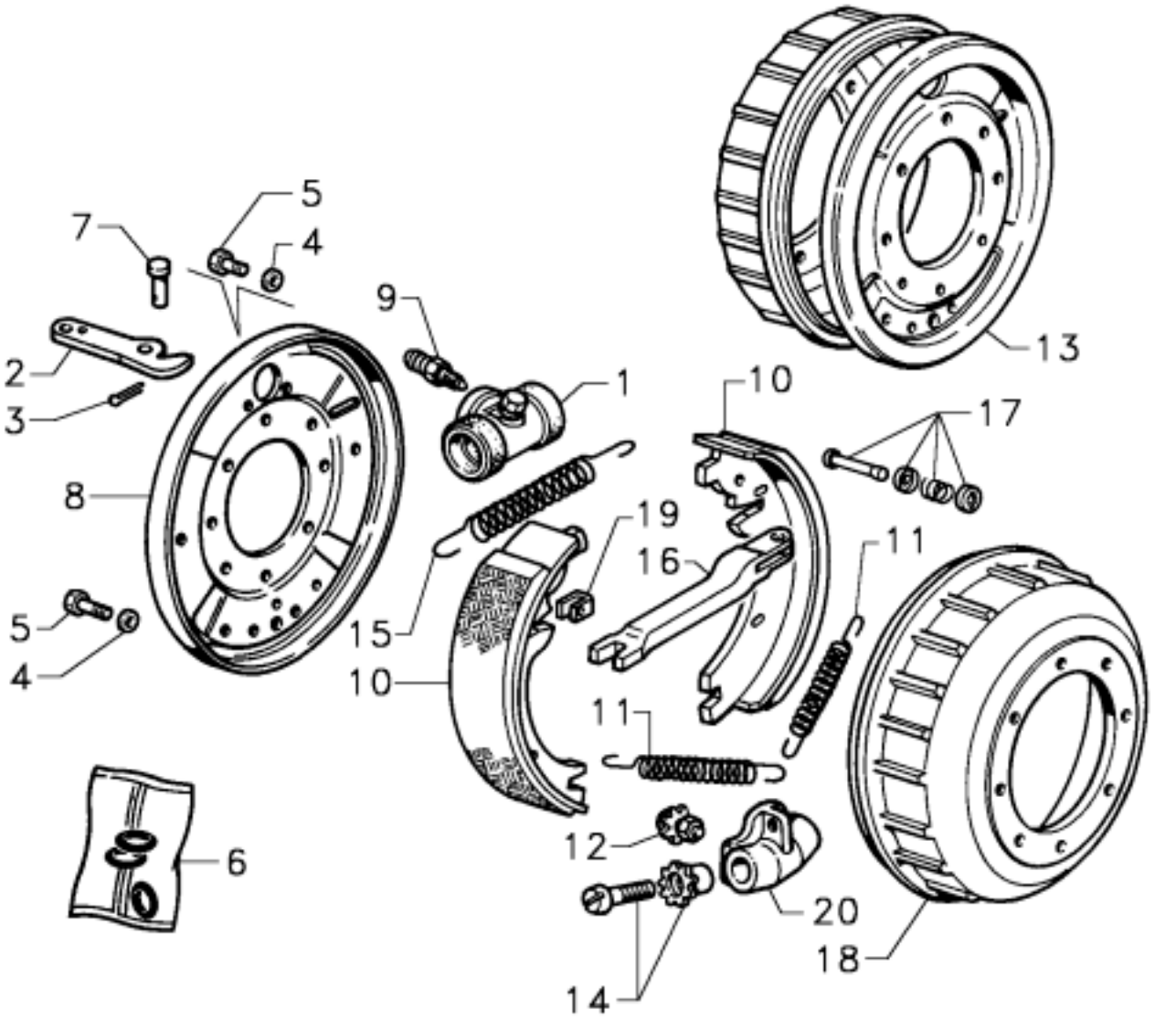

POS	MATRIC.	DESCRIZIONE
1	00005200	CILINDRETTO FRENI C.vo
2	00005206	LEVA
3	06270032	COPIGLIA D.1,6x20
4	06170012	ROSETTA D.8,4
5	06130017	VITE TCEI M 8X 25
6	00010166	SERIE GUARNIZIONI C.to
7	00005207	PERNO
8	00005208	FLANGIA **s.**
8	00005209	FLANGIA **d.**
9	06370256	RACCORDO DI SFIATO
10	00005194	CEPPO
11	00005192	MOLLA CORTA
12	00009438	VITE REGISTRO C.vo
13	00004687	FLANGIA **d.**
13	00004667	FLANGIA **s.**
14	00005198	GHIERA CON VITE
15	00005193	MOLLA LUNGA
16	00005205	LEVA INTERNA
17	00010179	TIRANTE CEPPI C.to
18	00004664	TAMBURO
19	00011918	LAMIERINO PROTEZIONE
20	00005197	SUPPORTO

EURO 50B

MASSE FRENANTI / MASSES FREINANTES / BRAKE BLOCKS / MASAS FRENANTES / BREMSMASSEN (7m080)

GR TAV

18 300

02.2005

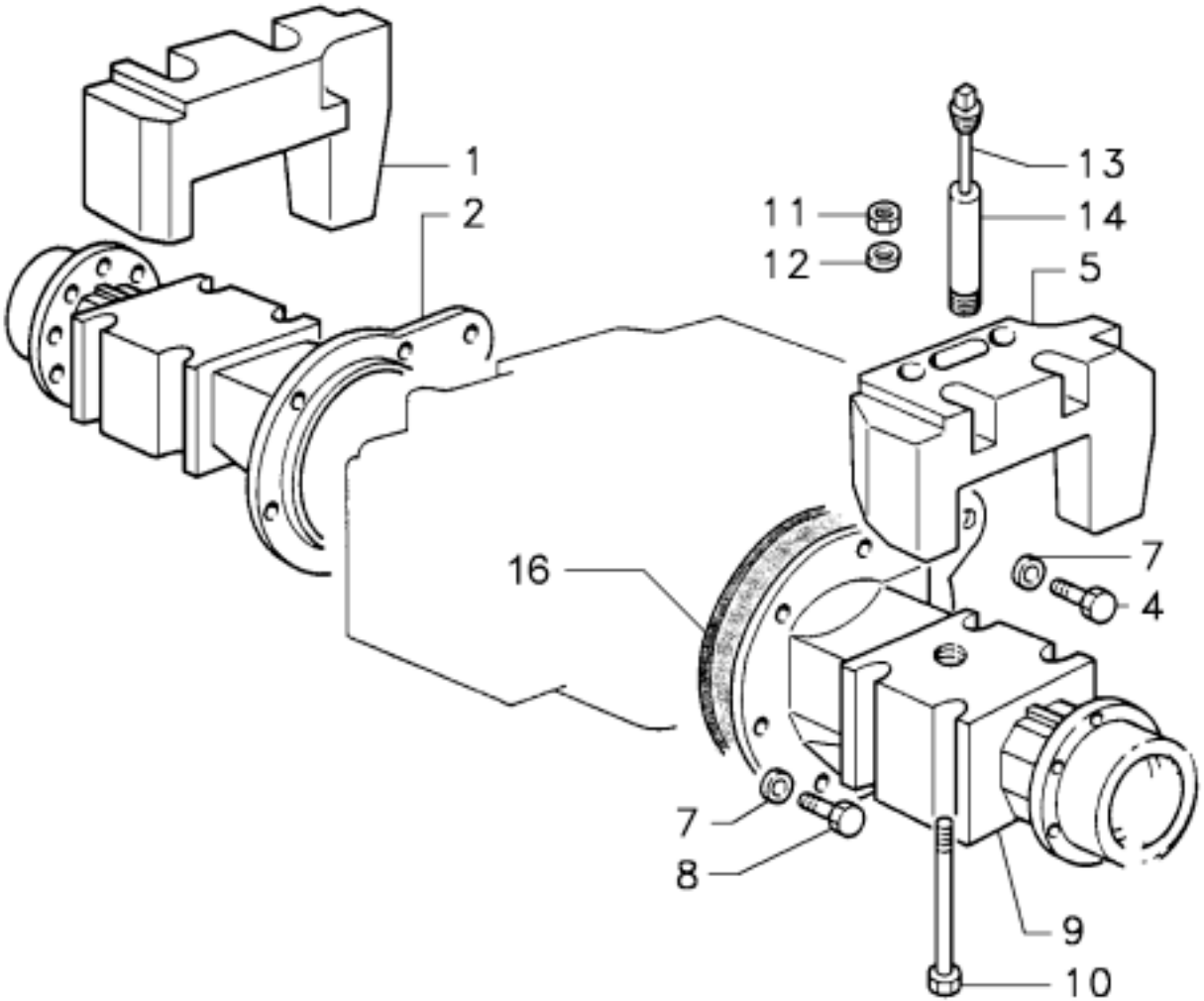

POS	MATRIC.	DESCRIZIONE
1	00030384	ZAVORRA Post.
2	00039367	MOZZO Post **d.**
4	06100030	VITE TE M10X30
5	00023665	ZAVORRA Post. **s.**
7	06180096	ROSETTA CON.D10,5X20X2,6
8	06110084	VITE TE M10x35
9	00039368	MOZZO Post. **s.**
10	00025281	VITE
11	06120010	DADO M12x12
12	06180093	ROSETTA CONICA D.13,4
13	00019108	TAPPO 1/2"GAS
14	00019107	DISTANZIALE
16	00016020	GUARNIZIONE MOZZO S=0,7

EURO 50B

MOZZI RUOTE / MOYEUX ROUES / WHEEL HUBS / CUBOS DE LAS RUEDAS / RADNABEN (7m100)

GR TAV

18 340

07.1998

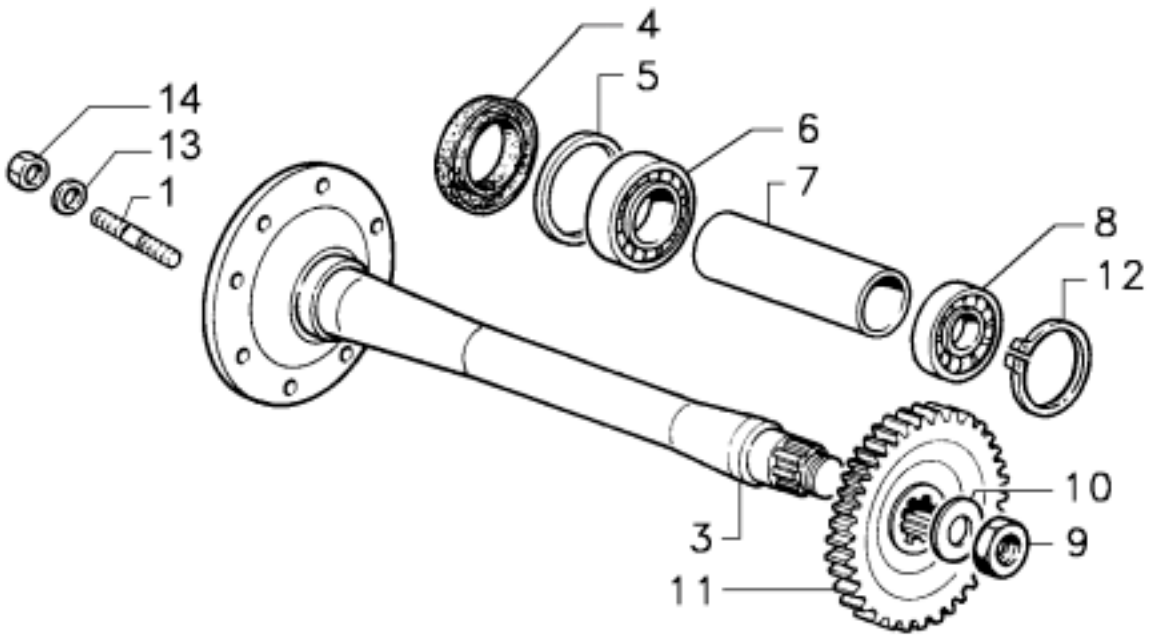

1518380

POS	MATRIC.	DESCRIZIONE
1	00001223	PRIGIONIERO M12
3	00039365	SEMIASSE
4	06220089	PARAOLIO 50x80x10
5	00024947	DISTANZIALE D.40x51x3
6	06200132	CUSCINETTO 3208
7	00028340	DISTANZIALE 41x51x228,3
8	06200068	CUSCINETTO 6208
9	00000632	DADO M30x1,25x10
10	00001102	RONDELLA
11	00024912	INGRANAGGIO
12	06240037	SEEGER 80x2,5 Int.
13	06180093	ROSETTA CON.D13,4X24X3,2
14	06120010	DADO M12X12

EURO 50B

SEMIASSI / DEMI-ESSIEUX / HALF AXLES / SEMIEJES / HALBACHSEN
(7s050)

GR TAV

18 380

07.1998

TAVOLE COMPONENTI IL GRUPPO - TABLES COMPOSANT LE GROUPE - TABLES COMPRISING ASSEMBLY GROUP - TABLAS QUE COMPONEN EL GRUPO - TAFELN DIE DIE GRUPPE BILDEN

300 POMPA TUBI / POMPE TUBES / PUMP LINES / BOMBA TUBOS / PUMPE LEITUNGEN

340 IDROGUIDA - TUBI - CILINDRO STERZO / DIRECTION HYDRAULIQUE - TUBES - CYLINDRE DE DIRECTION / POWER STEERING - HYDRAULIC LINES - STEERING CYLINDERS / HIDROGUIA - TUBOS - CILINDRO DE DIRECCION / HYDROLENKUNG - LEITUNGEN - LENKZYLINDER (7i015)

420 TUBI IDROSTERZO / TUYAUTERIES DIRECTION HYDROSTATIQUE / HYDROSTATIC STEERING LINES / TUBOS DE LA DIRECCION HIDRAULICA / LEITUNGEN DER HYDROSTATISCHEN LENKUNG (7t160)

MACCHINA:		DATA:
EURO 50B		10.1996

GRUPPO
GROUPE
GROUP
GRUPO
GRUPPE

21

u221000

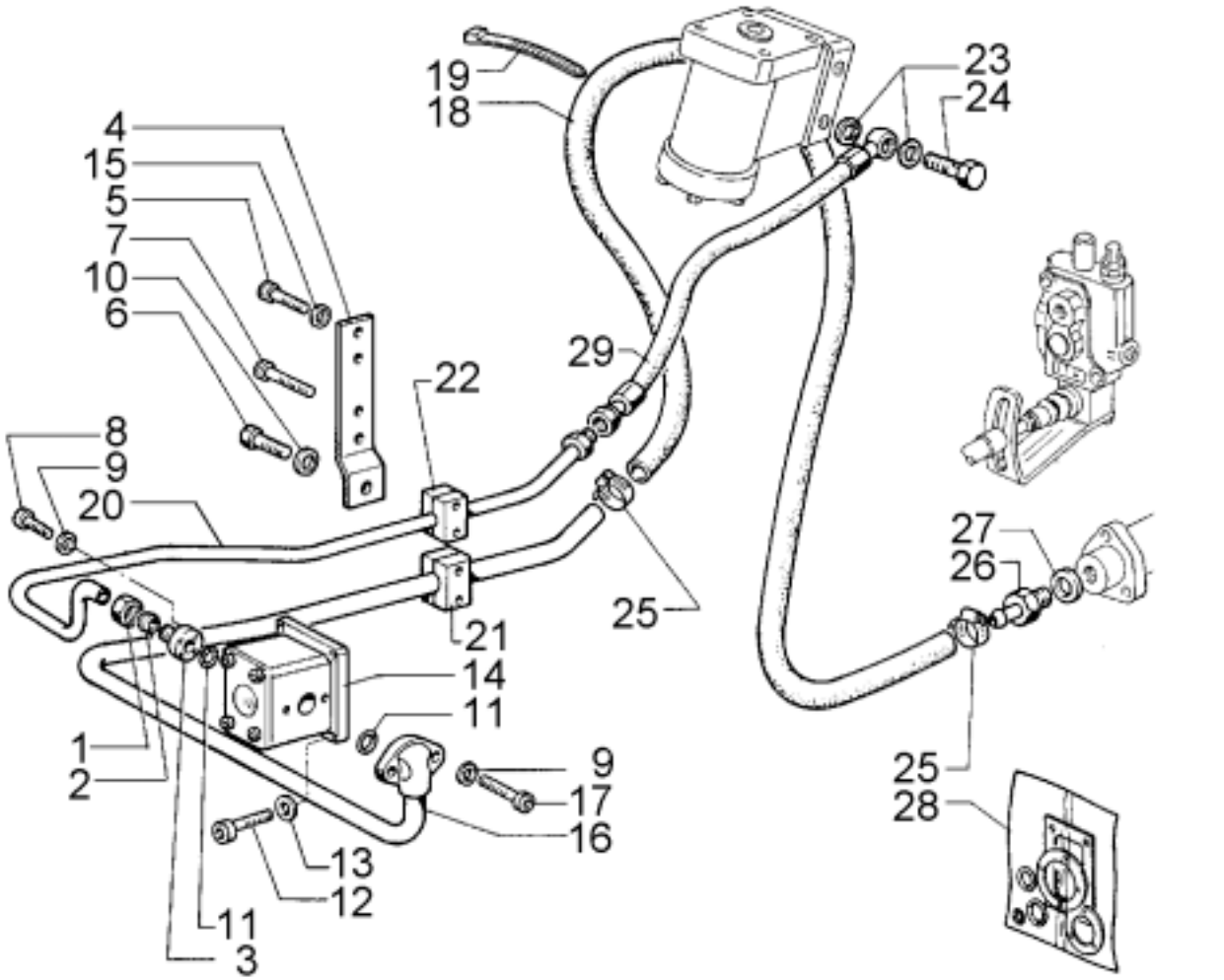

POS MATRIC. DESCRIZIONE

1 06370007 DADO M18X1,5
2 06370008 ANELLO PER DADO
3 06370006 FLANGETTA TUBO MANDATA
4 00011003 LAMA ATTACCO SUPPORTO
5 06130009 VITE TCEI M 6X 25
6 06100029 VITE TE M10X 25
7 06130011 VITE TCEI M 6X 35
8 06130008 VITE TCEI M 6X 20
9 06180073 ROND.SCHNORR S 6
10 06180096 ROSETTA CON.D10,5X20X2,6
11 06230027 ANELLO OR 15,08X2,62
12 06130018 VITE TCEI M 8X 30
13 06180064 ROND.SCHNORR S 8
14 02030140 POMPA 2P8,5S
15 06180050 ROND.ONDULATA 6
16 00017912 TUBO DI ASPIRAZIONE
17 06130010 VITE TCEI M 6X 30
18 00018348 TUBO FLEX ASP.3/4"X1450
19 06350530 FASCETTA KOLSON CM.21
20 00017911 TUBO DI MANDATA
21 00010891 SUPPORTO TUBO D.20
22 00010916 SUPPORTO TUBO D.12
23 06370391 RONDELLA D.21,5
24 06360010 VITE FORATA 1/2"X40
25 06340129 FASCETTA 23-35 H12
26 00006469 VITE FORATA D.19
27 06180068 ROND.RAME D22,5X28X1,5
28 02060056 SERIE ANELLI
29 00018376 TUBO FLEX MAND.3/8"X 790

EURO 50B

POMPA TUBI / POMPE TUBES / PUMP LINES / BOMBA TUBOS / PUMPE LEITUNGEN

GR TAV

21 300

03.1989

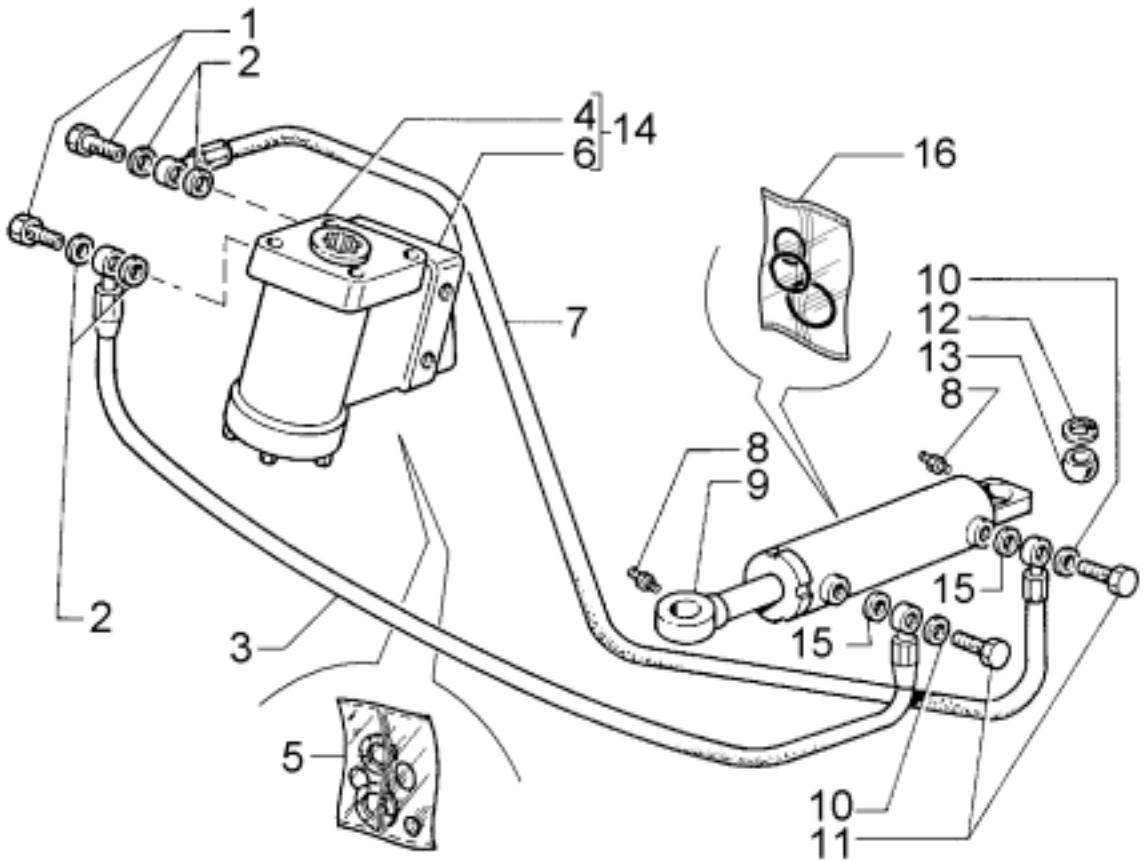

u221340

POS	MATRIC.	DESCRIZIONE
1	06360022	VITE FORATA 3/8"X33
2	06370394	RONDELLA D.17,3
3	00016456	TUBO FLEX MAND.1/4"X 500
4	02030364	IDROGUIDA
5	02060117	SERIE ANELLI IDROGUIDA
5	02060116	SERIE ANELLI VALVOLA
6	02030363	VALVOLA PRIORITARIA
7	00016457	TUBO FLEX MAND.1/4"X 660
8	06390001	INGRASSATORE M 6 DIRITTO
9	00017188	CILINDRO 10DE48/22X135M
10	06180074	ROND.RAME D14,2X20X1,5
11	06360026	VITE FORATA M14X1,5X31
12	00018929	ANELLO ELAST.BR35
13	00017284	BOCCOLA GE20DO
14	02030132	IDROGUIDA OSPC 80LS (OGNIBENE)
15	00038060	ROND.RAME D.14,2X20X4
16	02060049	SERIE ANELLI CILINDRO

EURO 50B

IDROGUIDA - TUBI - CILINDRO STERZO / DIRECTION HYDRAULIQUE - TUBES - CYLINDRE DE DIRECTION / POWER STEERING - HYDRAULIC LINES - STEERING CYLINDERS / HIDROGUIA - TUBOS - CILINDRO DE DIRECCION / HYDROLENKUNG - LEITUNGEN - LENKZYLINDER (7i015)

GR TAV

21 340

03.1989

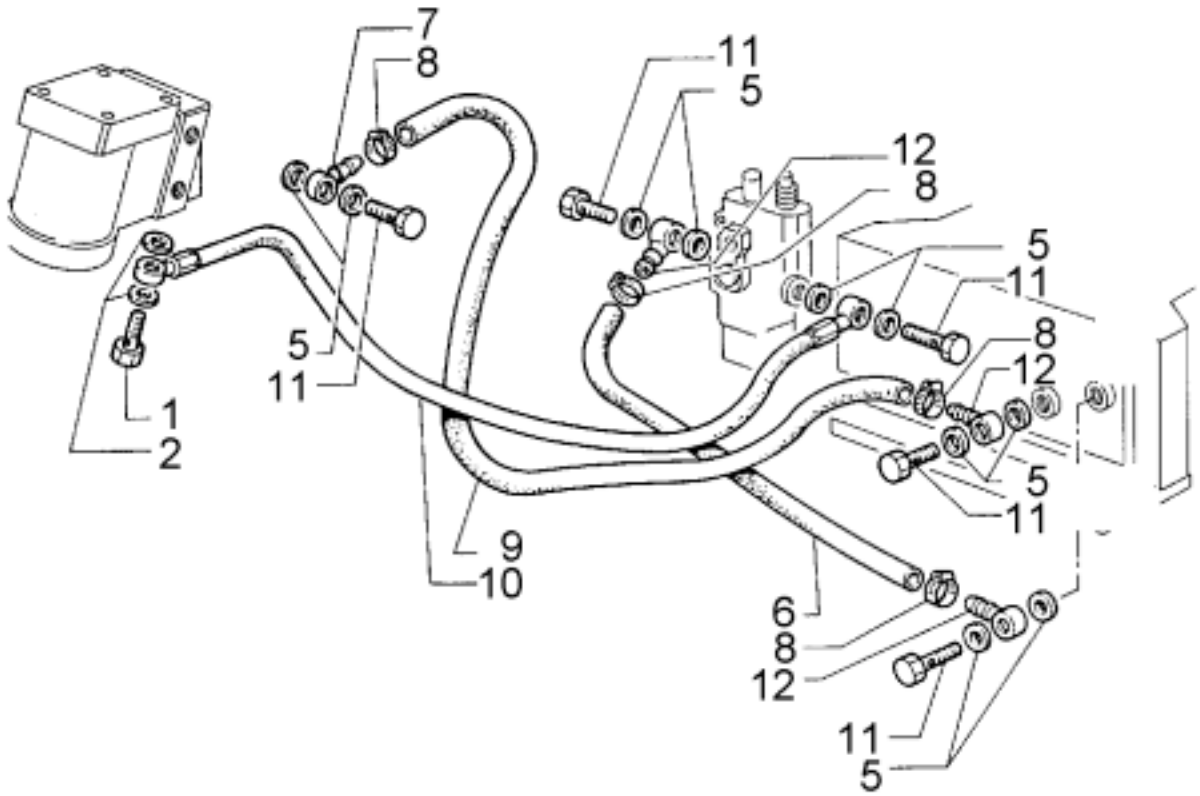

u221420

POS	MATRIC.	DESCRIZIONE
1	06360010	VITE FORATA 1/2"X40
2	06370391	RONDELLA D.21,5
5	06370394	RONDELLA D.17,3
6	00014040	TUBO FLEX SCAR.1/2"X 410
7	06360099	RACCORDO OCCHIO 3/8"PG13
8	06340054	FASCETTA 16-25 H9
9	00004556	TUBO FLEX ASP.1/2"X 800
10	00015039	TUBO FLEX MAND.3/8"X 750
11	06360022	VITE FORATA 3/8"X33
12	06360099	RACCORDO OCCHIO 3/8"PG13

EURO 50B

TUBI IDROSTERZO / TUYAUTERIES DIRECTION HYDROSTATIQUE / HYDROSTATIC STEERING LINES / TUBOS DE LA DIRECCION HIDRAULICA / LEITUNGEN DER HYDROSTATISCHEN LENKUNG (7t160)

GR TAV

21 420

04.2005

TAVOLE COMPONENTI IL GRUPPO - TABLES COMPOSANT LE GROUPE - TABLES COMPRISING ASSEMBLY GROUP - TABLAS QUE COMPONEN EL GRUPO - TAFELN DIE DIE GRUPPE BILDEN

100 SOLLEVATORE POSTERIORE / RELEVAGE ARRIERE / REAR LIFTER / ELEVADOR TRASERO / HINTERES KRAFTHEBER (7s025)

140 CILINDRI SOLLEVATORE / CYLINDRES RELEVAGE / POWER LIFT CYLINDERS / CILINDROS ELEVADOR / HUBZYLINDER (7c054)

180 DISTRIBUTORE HIDROIRMA / DISTRIBUTEUR HIDROIRMA / HYDROIRMA CONTROL-VALVE BLOCK / DISTRIBUIDOR HIDROIRMA / STEUERVENTIL HIDROIRMA (7d100)

220 ATTACCO PER ATTREZZI IDRAULICI / ATTELAGE DES OUTILS HYDRAULIQUES / HYDRAULIC ATTACHMENTS COUPLING / ENGANCHE DE LOS UTILES / HYDRAULISCHE GERAETEKUPPLUNG (7a012)

MACCHINA:		DATA:
EURO 50B		10.1996

GRUPPO
GROUPE
GROUP
GRUPO
GRUPPE

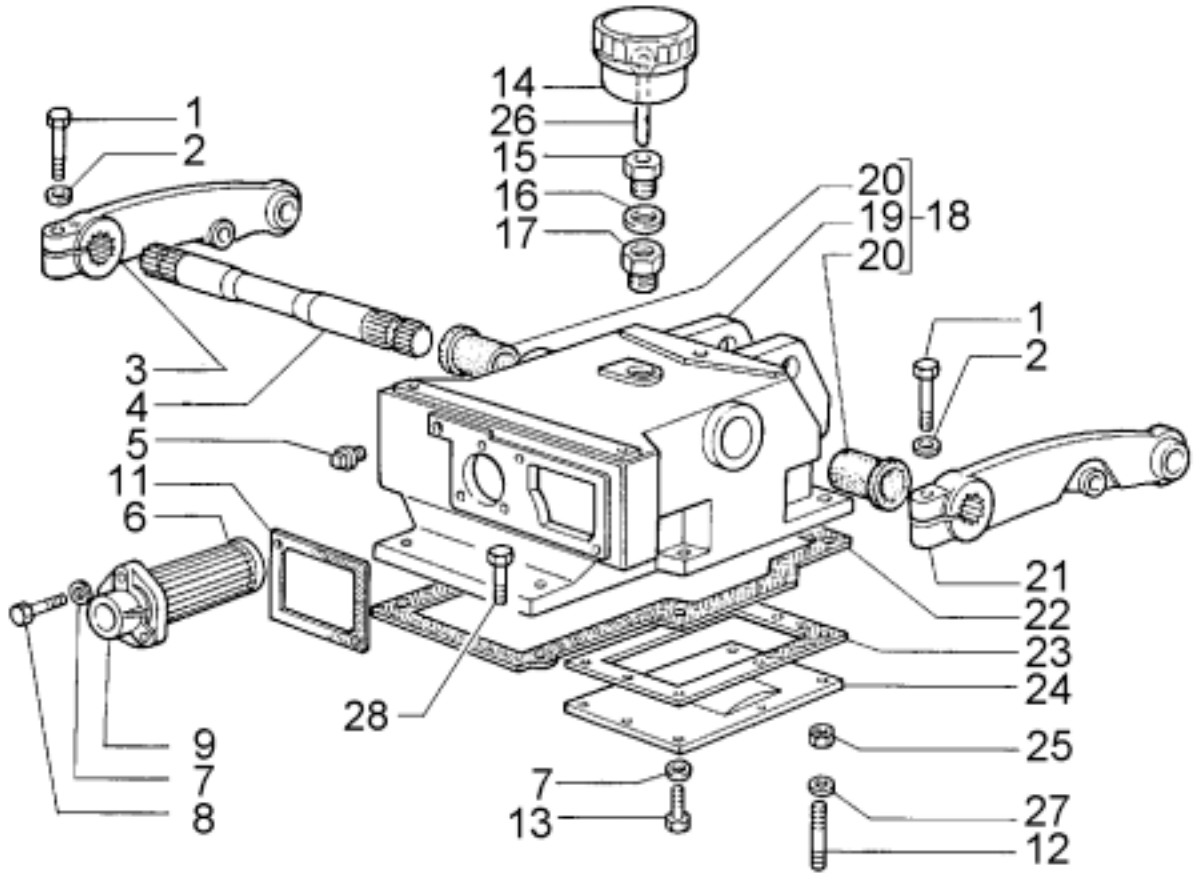

u222100

POS	MATRIC.	DESCRIZIONE
1	06110037	VITE TE M12X 60
2	06170014	ROSETTA EL.13
3	00001180	BRACCIO SOLLEVAT **d.**
4	00001179	ALBERO SOLLEVATORE
5	00003496	TAPPO 1/4 GAS
6	00004460	FILTRO OLIO AIAS 19024
7	06180011	ROND.P D 6,4X12,5X1,6
8	06100014	VITE TE M 6X 25
9	00006053	COPERCHIO FISS.FILTRO COM
11	00001152	GUARNIZ DISTRIBUTORE
12	00005223	PRIGIONIERO M10X35 L50
13	06100013	VITE TE M 6X 20
14	00019723	SERBATOIO OLIO IDR.C.vo
15	00019252	VITE-NIPPLO 3/8GAS
16	06180049	ROND.RAME 3/8"GASX1,5
17	00030070	DISTANZIALE F/M 3/8GAS
18	00008878	CARTER SOLLEVATORE C.vo
19	NFS	
20	00001185	BOCCOLA PER ALBERO
21	00001183	BRACCIO SOLLEVAT **s.**
22	00001149	GUARNIZ CARTER SOLLEV.
23	00001151	GUARNIZIONE COPERCHIO
24	00001162	COPERCHIO TENUTA OLIO SOL
25	06120009	DADO M10X10
26	00019253	ASTA LIVELLO OLIO
27	06180096	ROSETTA CON.D10,5X20X2,6
28	06110024	VITE TE M10X 40

EURO 50B

SOLLEVATORE POSTERIORE / RELEVAGE ARRIERE / REAR LIFTER / ELEVADOR TRASERO / HINTERES KRAFTHEBER (7s025)

GR TAV

22 100

10.1996

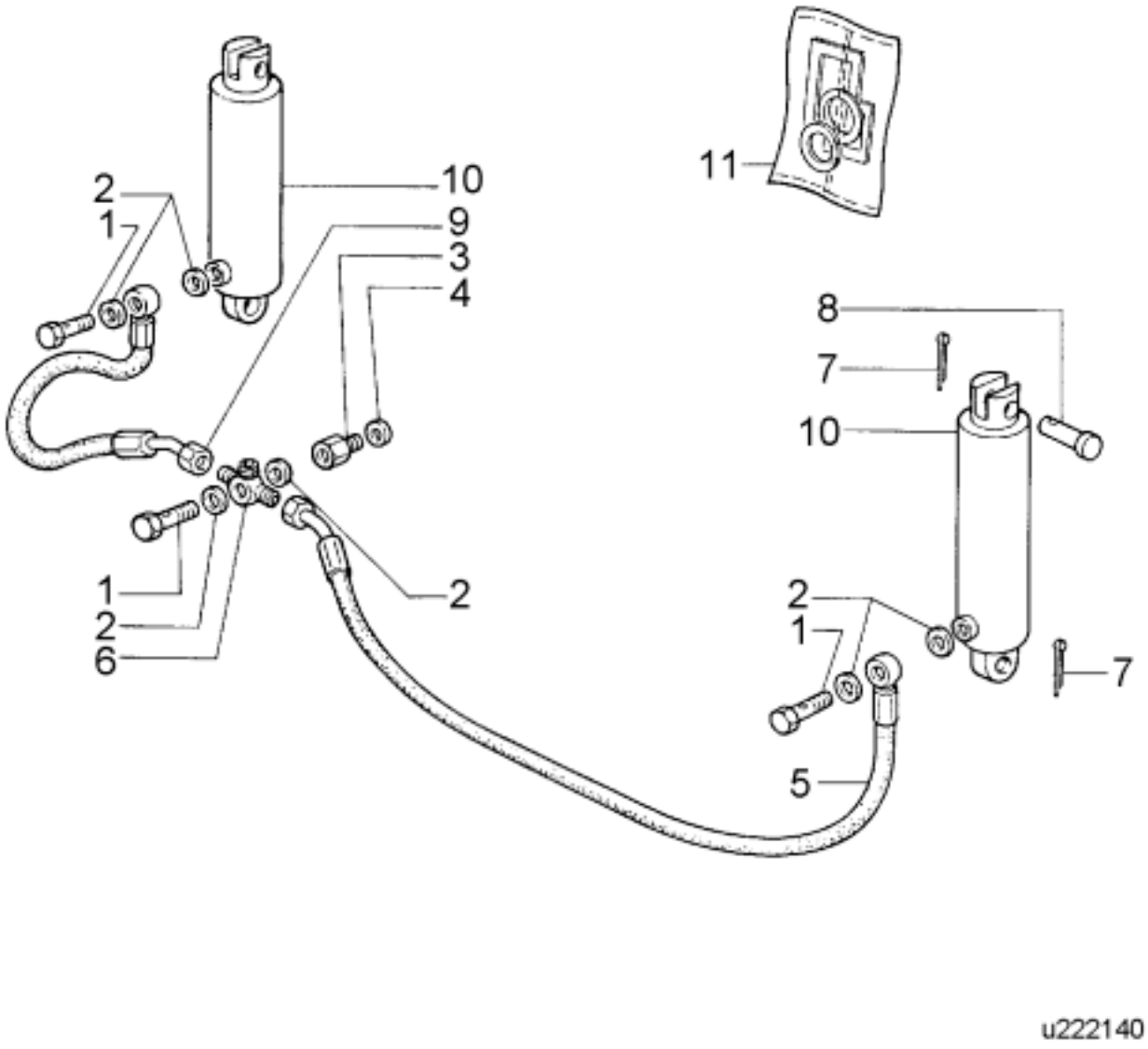

POS	MATRIC.	DESCRIZIONE
1	00015977	VITE FORATA 1/4 GAS
2	06370393	RONDELLA D.13,7
3	00010888	DISTANZIALE FILETT.1/4
4	06180049	ROND.RAME 3/8"GASX1,5
5	00002233	TUBO FLEX MANDATA LUNGO
6	00010889	RACCORDO AD OCCHIO 3 VIE
7	06270035	COPIGLIA 5 X32
8	00001190	PERNO FISSAGGIO CILINDRO
9	00002231	TUBO FLEX MAND.1/4"X 520
10	00001131	CILINDRO IDR. T.45X145
11	02060008	SERIE ANELLI DI TENUTA

EURO 50B

CILINDRI SOLLEVATORE / CYLINDRES RELEVAGE / POWER LIFT CYLINDERS / CILINDROS ELEVADOR / HUBZYLINDER (7c054)

GR TAV

22 140

10.1996

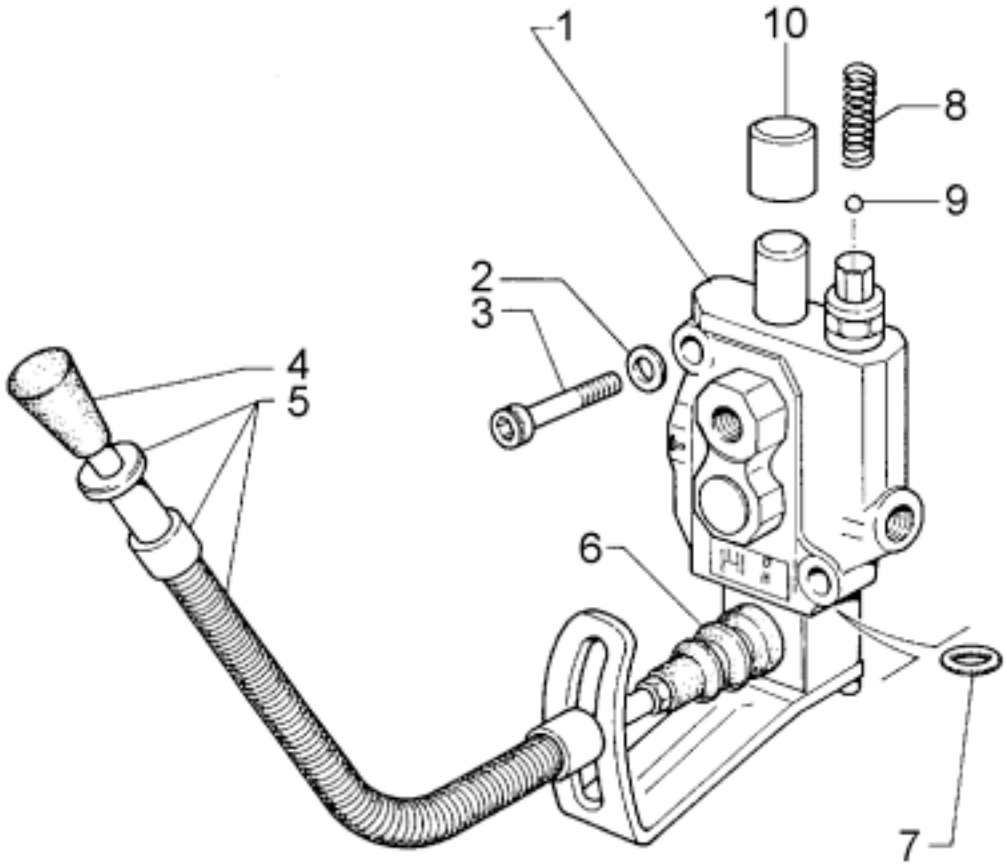

u222180

POS	MATRIC.	DESCRIZIONE
1	02030157	DISTRIBUTORE HDM140
2	06180094	ROSETTA CON.D 8,7X16X1,9
3	06130017	VITE TCEI M 8X 25
4	06370404	IMPUGNATURA
5	06370405	LEVA DISTRIBUTORE
6	00019938	PROTEZIONE DISTRIBUT.
7	06370406	ANELLO OR3056
8	06370436	MOLLA PER POSIZ.2-3
9	06330023	SFERA RB 3,969-5/32
10	06340417	CAPPUCCIO PROTEZ.SFIATO

EURO 50B

DISTRIBUTORE HIDROIRMA / DISTRIBUTEUR HIDROIRMA / HYDROIRMA CONTROL-VALVE BLOCK / DISTRIBUIDOR HIDROIRMA / STEUERVENTIL HIDROIRMA (7d100)

GR TAV

22 180

04.2005

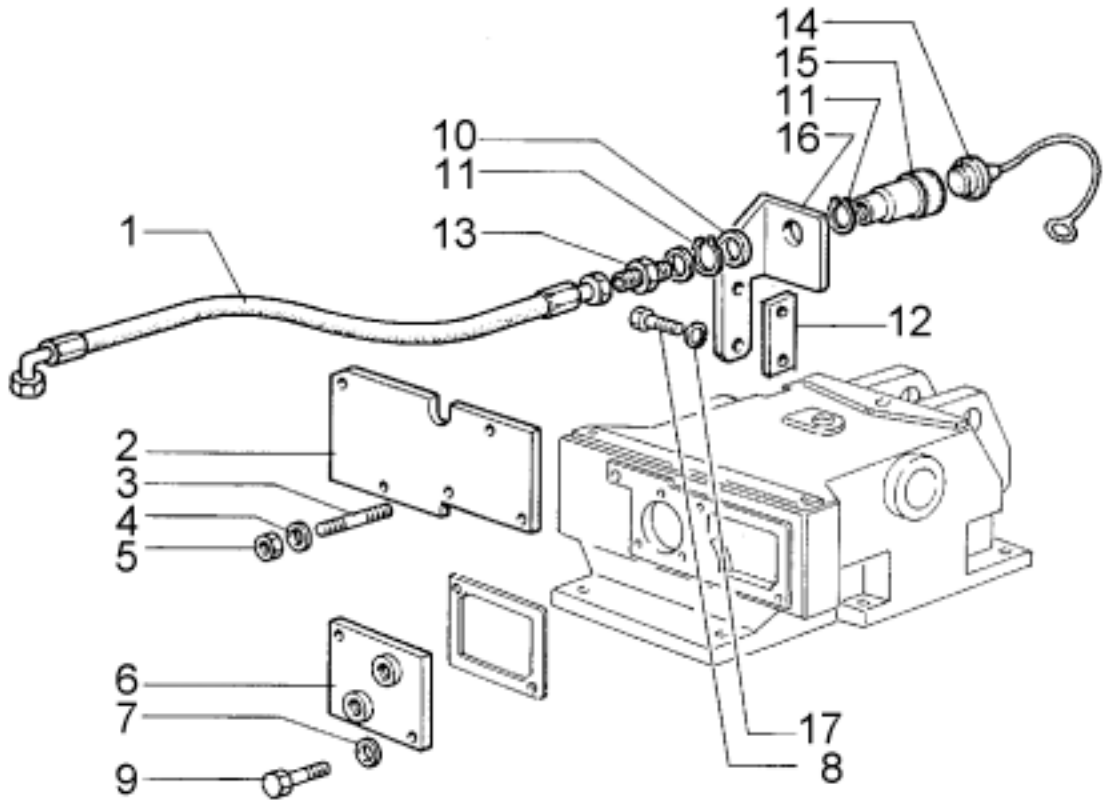

POS	MATRIC.	DESCRIZIONE
1	00010887	TUBO FLEX MAND.1/4"X 270
2	00007243	LAMA ATTACCO DISTRIBUTORE
3	00005223	PRIGIONIERO M10X35 L50
4	06180096	ROSETTA CON.D10,5X20X2,6
5	06120009	DADO M10X10
6	00007242	COPERCHIO ANT.CARTER
7	06180094	ROSETTA CON.D 8,7X16X1,9
8	06130011	VITE TCEI M 6X 35
9	06100021	VITE TE M 8X 25
10	00015564	DISTANZIALE D40X46,7X1,5
11	06240087	SEEGER 38X1,75 E
12	00019429	LAMA DI SPESSORE
13	06360107	NIPPLO 1/4"-1/2NPTF
14	00020269	TAPPO DI PROTEZIONE 1/2"
15	06370407	ATTACCO RAPIDO 1/2NPTF
16	00007241	SUPPORTO ATTACCO RAPIDO
17	06170011	ROSETTA EL. 6,4

EURO 50B

ATTACCO PER ATTREZZI IDRAULICI / ATTELAGE DES OUTILS HYDRAULIQUES / HYDRAULIC ATTACHMENTS COUPLING / ENGANCHE DE LOS UTILES / HYDRAULISCHE GERAETEKUPPLUNG (7a012)

GR TAV

22 220

03.1989

TAVOLE COMPONENTI IL GRUPPO - TABLES COMPOSANT LE GROUPE - TABLES COMPRISING ASSEMBLY GROUP - TABLAS QUE COMPONEN EL GRUPO - TAFELN DIE DIE GRUPPE BILDEN

100 BRACCI INFERIORI E TIRANTI / BRAS INFERIEURS ET TIRANTS / LOWER ARM AND TIERODS / BRAZOS INFERIORES Y TIRANTES / UNTERLENKER UND STREBEN (7b050)

140 TIRANTI DI SOLLEVAMENTO / TIRANTS DE RELEVAGE / LIFT RODS / TIRANTES DE ELEVACION / HUBSTANGEN (7t110)

MACCHINA:	MODELLI:	DATA:
EURO 50B		10.1996

GRUPPO
GROUPE
GROUP
GRUPO
GRUPPE

PAGINA INTENZIONALMENTE BIANCA
PAGE INTENTIONNELLEMENT BLANCHE
INTENTIONALLY LEFT BLANK
PAGINA INTENCIONALMENTE BLANCA
WEISS SEITE

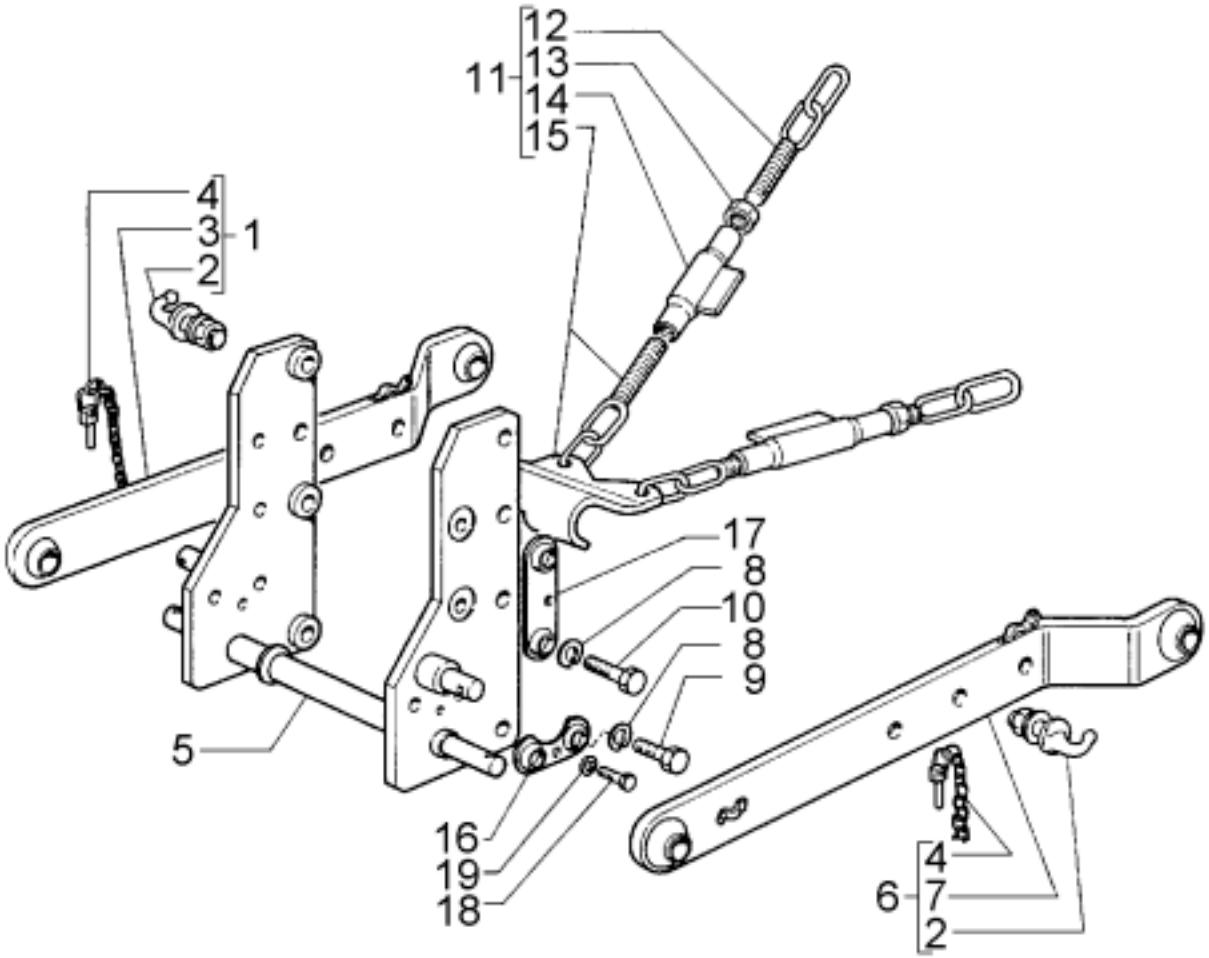

POS	MATRIC.	DESCRIZIONE
1	00020204	BRACCIO SOLLEVAM. **d.** C.vo
2	00009701	GANCIO ATTACCO TIRANTE
3	NFS	
4	00003308	CATENA DI FERMO C.vo
5	00013824	FLANGIA SOLLEVATORE
6	00020205	BRACCIO SOLLEVAM. **s.** C.vo
7	NFS	
8	06180095	ROSETTA CON.D15,4X27X3
9	06100050	VITE TE M14X 40
10	06100049	VITE TE M14X 35
11	00019063	CATENA IRRIGIDIM. C.vo
12	00019498	TIRANTE M14
13	06120011	DADO M14X 8
14	NFS	
15	NFS	
16	00019061	LAMIERINO FERMA VITI
17	00019060	LAMIERINO FERMA-VITI
18	06100009	VITE TE M 8X 12
19	06180094	ROSETTA CON.D 8,7X16X1,9

EURO 50B

BRACCI INFERIORI E TIRANTI / BRAS INFERIEURS ET TIRANTS / LOWER ARM AND TIERODS / BRAZOS INFERIORES Y TIRANTES / UNTERLENKER UND STREBEN (7b050)

GR TAV

24 100

03.1989

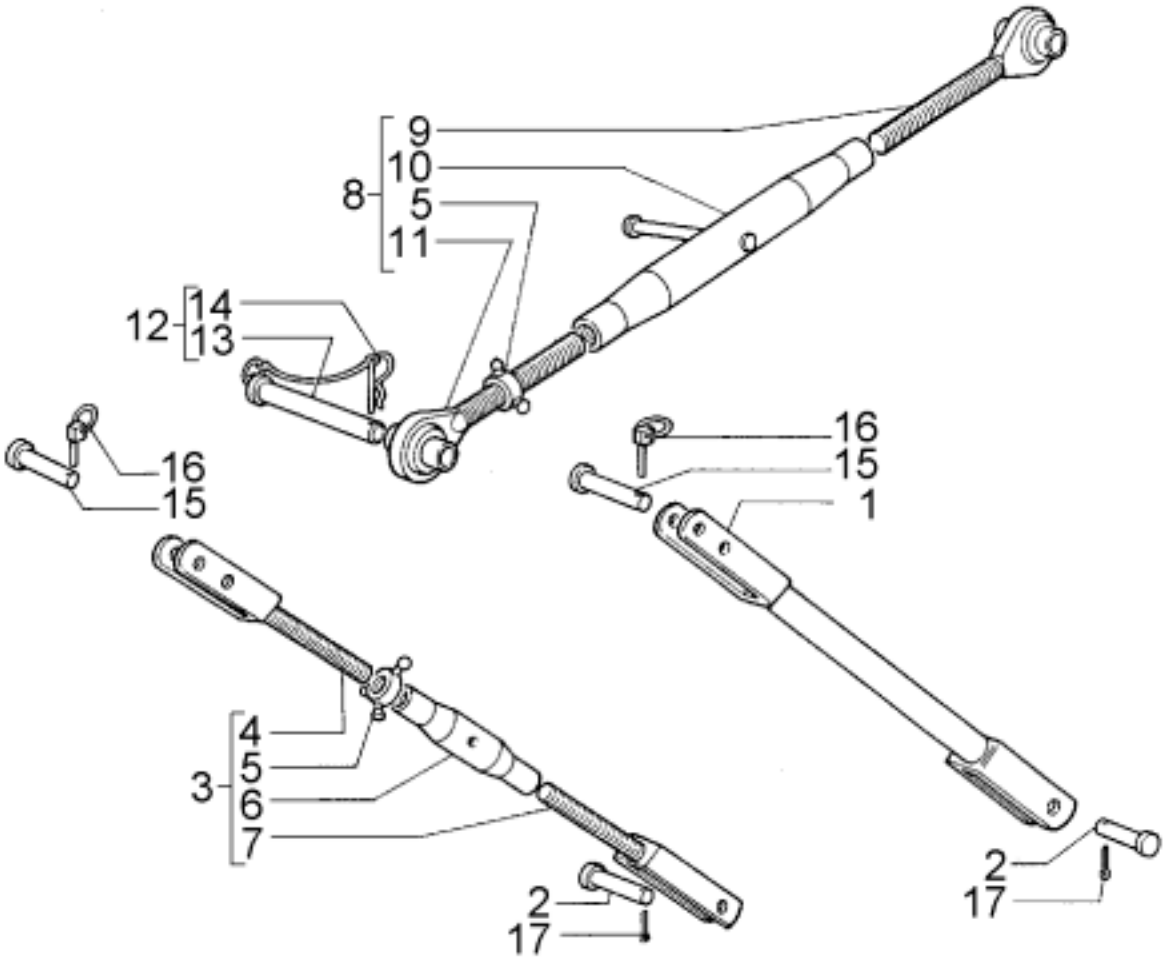

POS MATRIC. DESCRIZIONE
1 00001197 TIRANTE FISSO
2 00016353 PERNO DI SNODO
3 00011611 TIRANTE REGISTRABILE C.vo
4 00006998 TIRANTE SUPERIORE **d.**
5 00001613 MANICOTTO DI BLOCCAGGIO
6 NFS
7 00014138 TIRANTE INFERIORE **s.**
8 00014127 BRACCIO 3 PUNTO C.vo
9 00006412 TIRANTE 3 PUNTO **s.**
10 NFS
11 00006413 TIRANTE 3 PUNTO
12 00003537 PERNO FISS.3 PUNTO C.vo
13 NFS
14 00003539 MOLLA A ERRE 4X 60 1SPIRA
15 00001782 PERNO FISSAGGIO TIRANTE
16 06340045 SPINOTTO ZECA D. 4,5X28
17 06270035 COPIGLIA 5 X32

EURO 50B

TIRANTI DI SOLLEVAMENTO / TIRANTS DE RELEVAGE / LIFT RODS / TIRANTES DE ELEVACION / HUBSTANGEN (7t110)

GR TAV
24 140
03.1989

PAGINA INTENZIONALMENTE BIANCA
PAGE INTENTIONNELLEMENT BLANCHE
INTENTIONALLY LEFT BLANK
PAGINA INTENCIONALMENTE BLANCA
WEISS SEITE

TAVOLE COMPONENTI IL GRUPPO - TABLES COMPOSANT LE GROUPE - TABLES COMPRISING ASSEMBLY GROUP - TABLAS QUE COMPONEN EL GRUPO - TAFELN DIE DIE GRUPPE BILDEN

100 SEDILE / SIEGE / SEAT / BUTACA / SITZ (7s020)

260 PARAFANGHI POSTERIORI E SUPPORTI / GARDE-BOUE AR. ET SUPPORTS / REAR MUDGUARDS AND SUPPORTS / GUARDABARROS TRASEROS Y SOPORTES / HECKKOTFLÜGEL UND LAGER (7p050)

300 PEDANE / PLANCHERS / FOOTBOARD / ESTRIBOS / TRITTBLECHE (7p015)

340 IMPUGNATURA PARAFANGHI E SUPPORTI / POIGNEE GARDE-BOUE ET SUPPORTS / HANDGRIP FOR MUDGUARDS AND SUPPORTS / EMPUÑADURA GUARDABARROS Y SOPORTES / GRIFF KOTFLÜGEL UND TRÄGER (7i018)

380 PROTEZIONI PARAFANGHI / PROTECTIONS AILES / SHIELDS MUDGUARDS PROTECCIONES GUARDABARROS / KOTFLÜGELABDECKUNGEN (7p006)

MACCHINA:		DATA:
EURO 50B		10.1996

GRUPPO
GROUPE
GROUP
GRUPO
GRUPPE

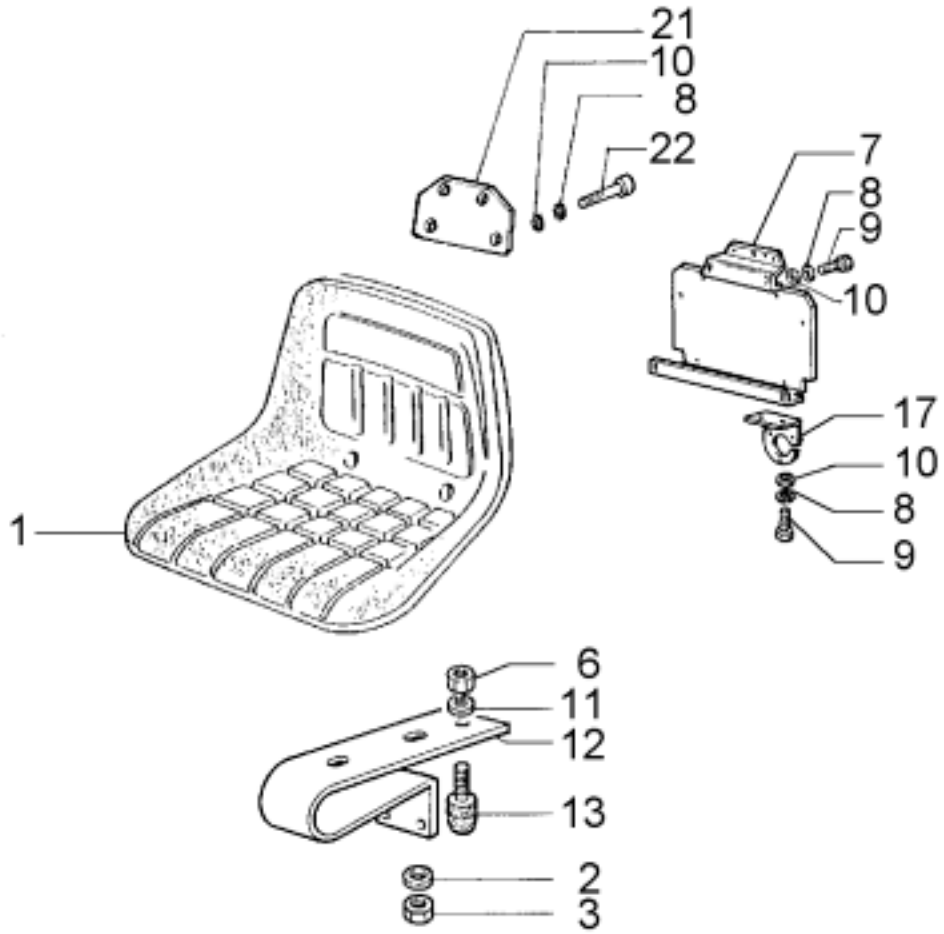

POS	MATRIC.	DESCRIZIONE
1	00029576	SEDILE LARGO L.490
2	06180018	ROND.P D13 X24X2,5
3	06120010	DADO M12X12
6	06120048	DADO M 8X 6,5
7	00009751	SUPPORTO TARGA
8	06170011	ROSETTA EL. 6,4
9	06100012	VITE TE M 6X 16
10	06180011	ROND.P D 6,4X12,5X1,6
11	06170012	ROSETTA EL. 8,4
12	00013711	SUPPORTO SEDILE
13	00016351	SUPPORTO ELASTICO SEDILE
17	00011251	SUPPORTO PRESA RIMORCHIO
21	00021135	LAMA SUPPORTO TARGA
22	06100012	VITE TE M 6X 16

EURO 50B

SEDILE / SIEGE / SEAT / BUTACA / SITZ (7s020)

GR TAV

27 100

10.1996

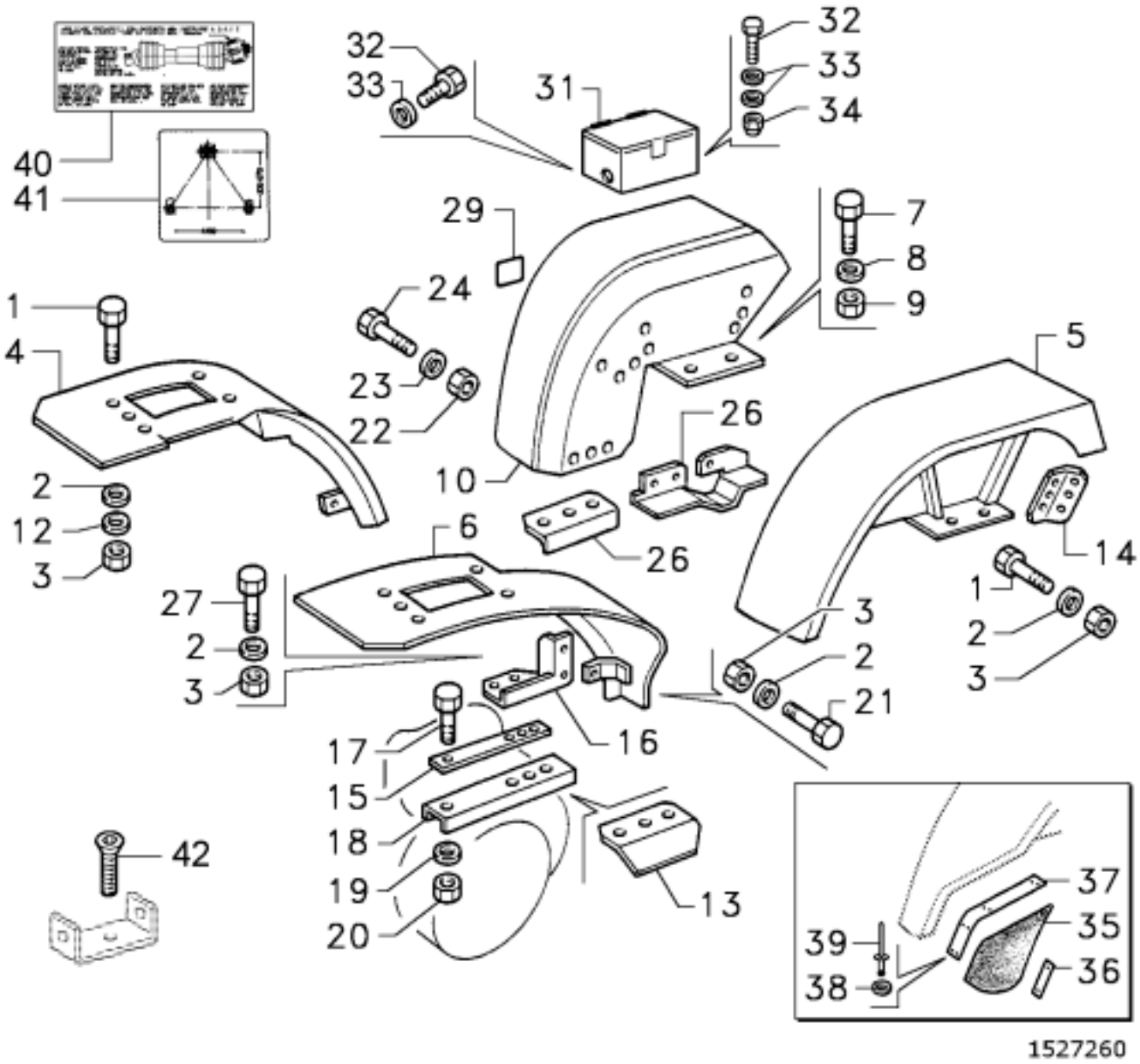

POS	MATRIC.	DESCRIZIONE
1	06100021	VITE TE M8x25
2	06180094	ROSETTA CONICA D.8,7
3	06120006	DADO M8x8
4	00040985	PARAFANGO **d.**
5	00030199	PARAFANGO **s.**
6	00040986	PARAFANGO **s.**
7	00025281	VITE
8	06180093	ROSETTA CONICA D.13,4
9	06120010	DADO M12x12
10	00030197	PARAFANGO **d.**
12	06180004	RONDELLA D.8x15x1,5
13	00025284	LAMA Ant.
14	00025283	LAMA Post.
15	00023717	LAMA
16	00025514	SUPPORTO **s.**
16	00025515	SUPPORTO **d.**
17	06110113	VITE TE M14x160
18	00025282	SUPPORTO
19	06180095	ROSETTA CONICA D.15,4
20	06120046	DADO M14x14
21	06100020	VITE TE M8x20
22	06160044	DADO AUTOBL.M6x7,6
23	06180012	RONDELLA D.6,4x18x2
24	06100012	VITE TE M6x16
26	00030205	LAMA **s.**
26	00030206	LAMA **d.**
27	06110011	VITE TE M 8X 45
29	00004518	DECALCOMANIA
31	00030208	CASSETTA ACCESSORI
32	06100121	VITE TE M8x18
33	06180082	RONDELLA D.8,4
34	06160088	DADO M8x8
35	00030212	PROTEZIONE PARAFANGO
36	00030210	LAMA INT.FERMO PROTEZ.
37	00030211	LAMA EST.FERMO PROTEZ.
38	06180010	RONDELLA D.4,3
39	06190007	RIVETTO D.4X16
40	00005133	DECALCOMANIA LIMITAZ.COPPIA
41	00020529	DECALCOMANIA ATTACCO 3 PUNTO
42	06150155	VITE TSPEI M 8X30

EURO 50B

PARAFANGHI / AILES / MUDGUARDS / GUARDABARROS / KOTFLÜGEL
(7p025)

GR TAV

27 260

04.2005

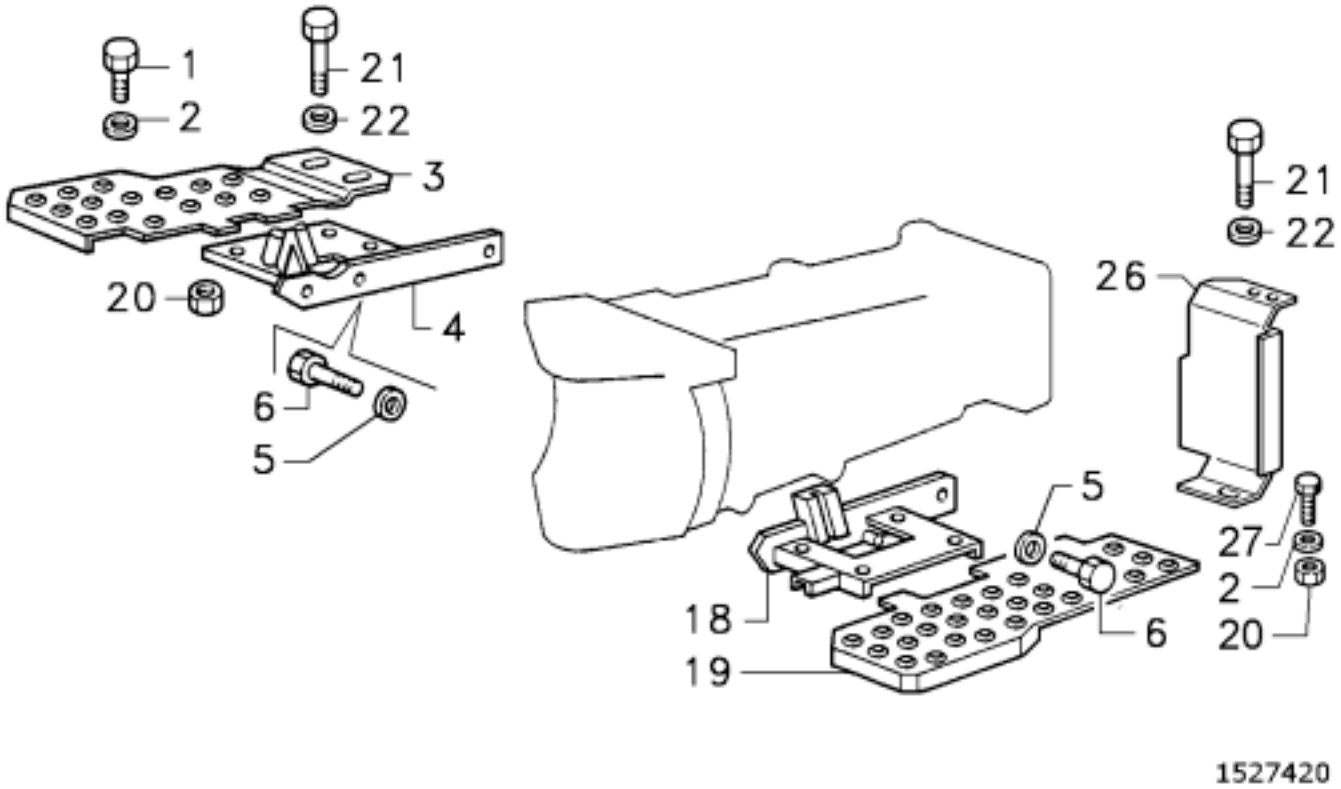

POS	MATRIC.	DESCRIZIONE
1	06100013	VITE TE M6x20
2	06180011	RONDELLA D.6,4x12,5x1,6
3	00028098	PEDANA **d.**
4	00025061	SUPPORTO **d.**
5	06180096	ROSETTA CONICA D.10,5
6	06100030	VITE TE M10x30
18	00025054	SUPPORTO **s.**
19	00028097	PEDANA **s.**
20	06160044	DADO AUTOBL.M6x7,6
21	06100067	VITE TE M8x16
22	06180094	ROSETTA CONICA D.8,7
26	00030388	LAMIERA PROT. **d.**
26	00030389	LAMIERA PROT. **s.**
27	06100012	VITE TE M 6X 16

EURO 50B

PEDANE / PLANCHERS / FOOTBOARD / ESTRIBOS / TRITTBLECHE (7p015)

GR TAV

27 300

07.1998

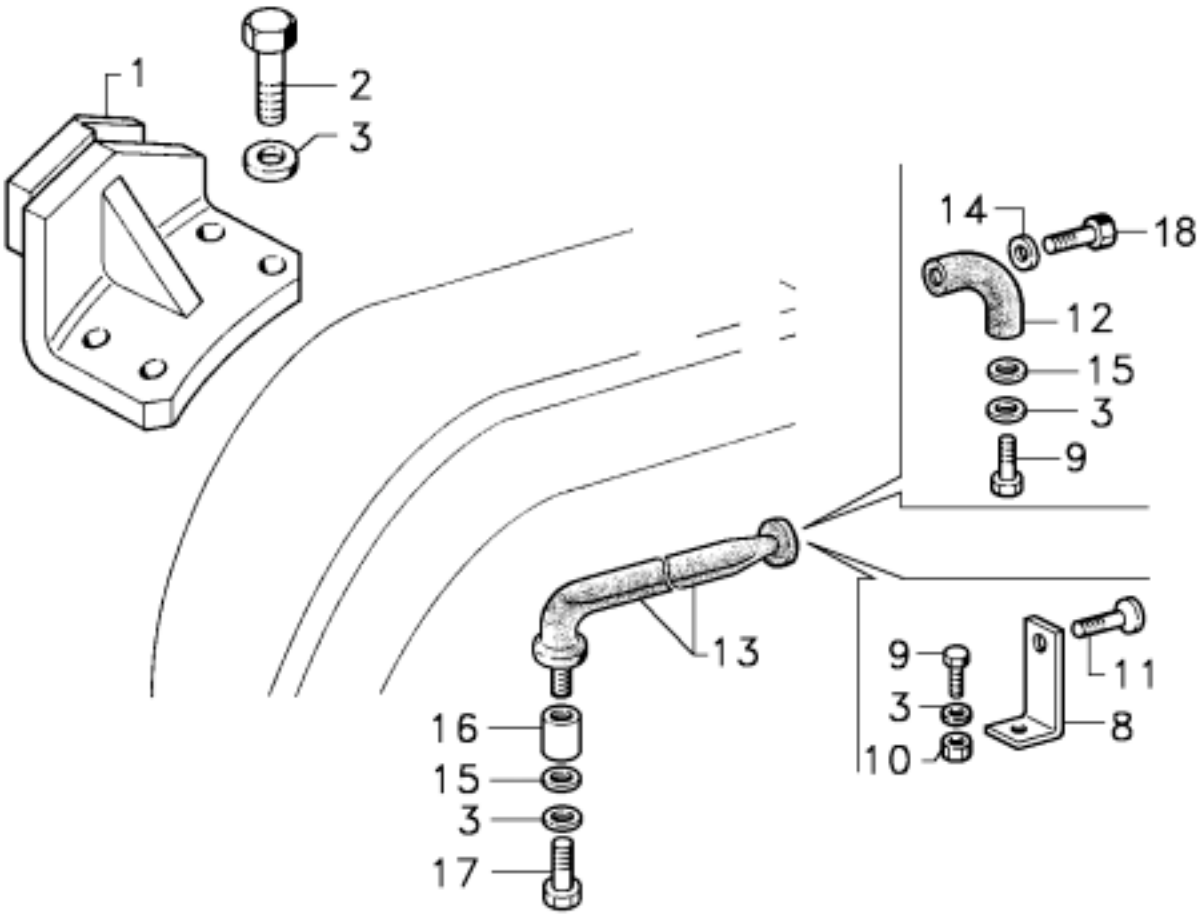

POS	MATRIC.	DESCRIZIONE
1	00025507	SUPPORTO
2	06100020	VITE TE M8x20
3	06180094	ROSETTA CONICA D.8,7
8	00030207	SUPPORTO IMPUGNATURA **s.**
9	06100022	VITE TE M 8X 30
10	06120006	DADO M 8X 8
11	06150211	VITE M8x16
12	00030213	SUPPORTO IMPUGNATURA **d.**
13	00026912	IMPUGNATURA
14	06180064	ROND.SCHNORR S 8
15	00016776	RONDELLA D.8x25x4 GOMMA
16	00030214	DISTANZIALE D.8,25x25x15
17	06110009	VITE TE M8x35
18	06130085	VITE TCEI M 8X 40

EURO 50B

IMPUGNATURA PARAFANGHI E SUPPORTI / POIGNEE GARDE-BOUE ET SUPPORTS / HANDGRIP FOR MUDGUARDS AND SUPPORTS / EMPUÑADURA GUARDABARROS Y SOPORTES / GRIFF KOTFLÜGEL UND TRÄGER (7i018)

GR TAV

27 340

07.1998

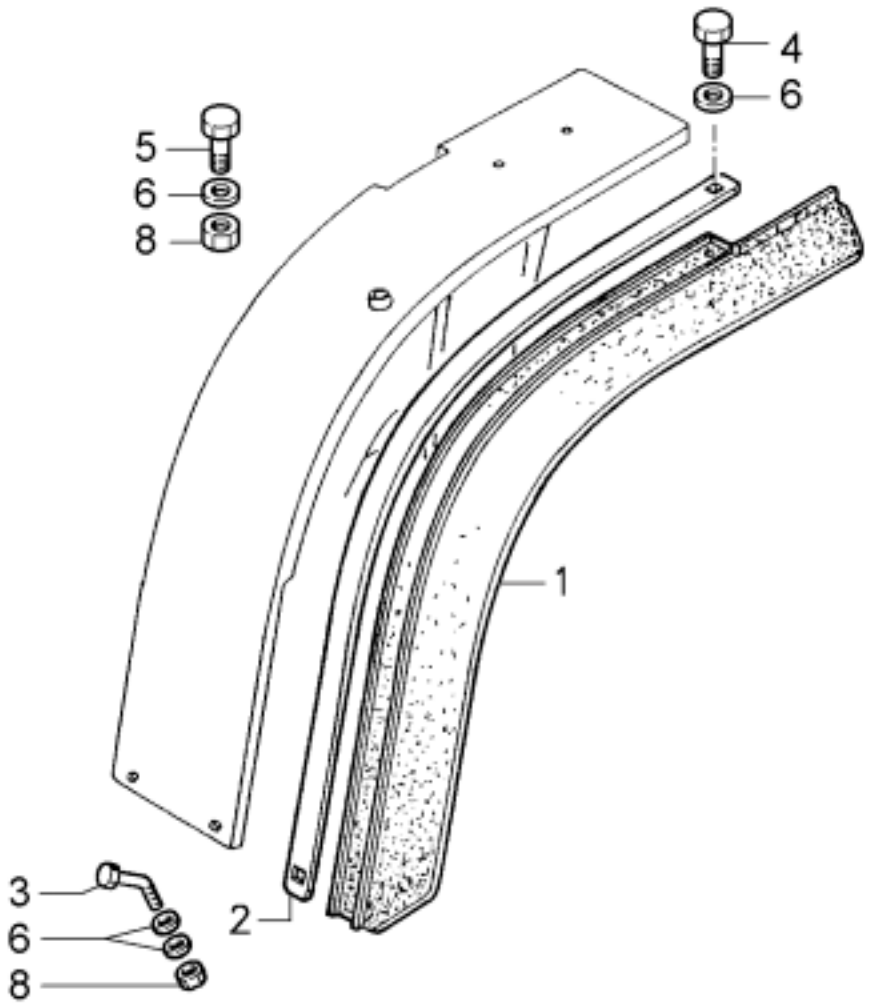

POS	MATRIC.	DESCRIZIONE
1	00030219	GUARNIZ.POST. **d.**
1	00030220	GUARNIZ.POST. **s.**
2	00030216	NASTRO DI FISS.
3	00030218	VITE FISSAGGIO MANTOV.
4	06100012	VITE TE M 6X 16
5	06100013	VITE TE M 6X 20
6	06180011	RONDELLA D.6,4
8	06160044	DADO AUTOB. M6X7,6

EURO 50B

PROTEZIONI PARAFANGHI / PROTECTIONS AILES / SHIELDS MUDGUARDS
PROTECCIONES GUARDABARROS / KOTFLÜGELABDECKUNGEN (7p006)

GR TAV

27 380

07.1998

TAVOLE COMPONENTI IL GRUPPO - TABLES COMPOSANT LE GROUPE - TABLES COMPRISING ASSEMBLY GROUP - TABLAS QUE COMPONEN EL GRUPO - TAFELN DIE DIE GRUPPE BILDEN

100 SERBATOIO COMBUSTIBILE E TUBI / RESERVOIR A COMBUSTIBLE ET CANAL. / FUEL TANK AND LINES / DEPOSITO DE COMBUSTIBLE Y TUBERIAS / KRAFTSTOFFTANK UND LEITUNGEN (7s110)

MACCHINA:	MODELLI:	DATA:
EURO 50B		03.2004

GRUPPO
GROUPE
GROUP
GRUPO
GRUPPE

30

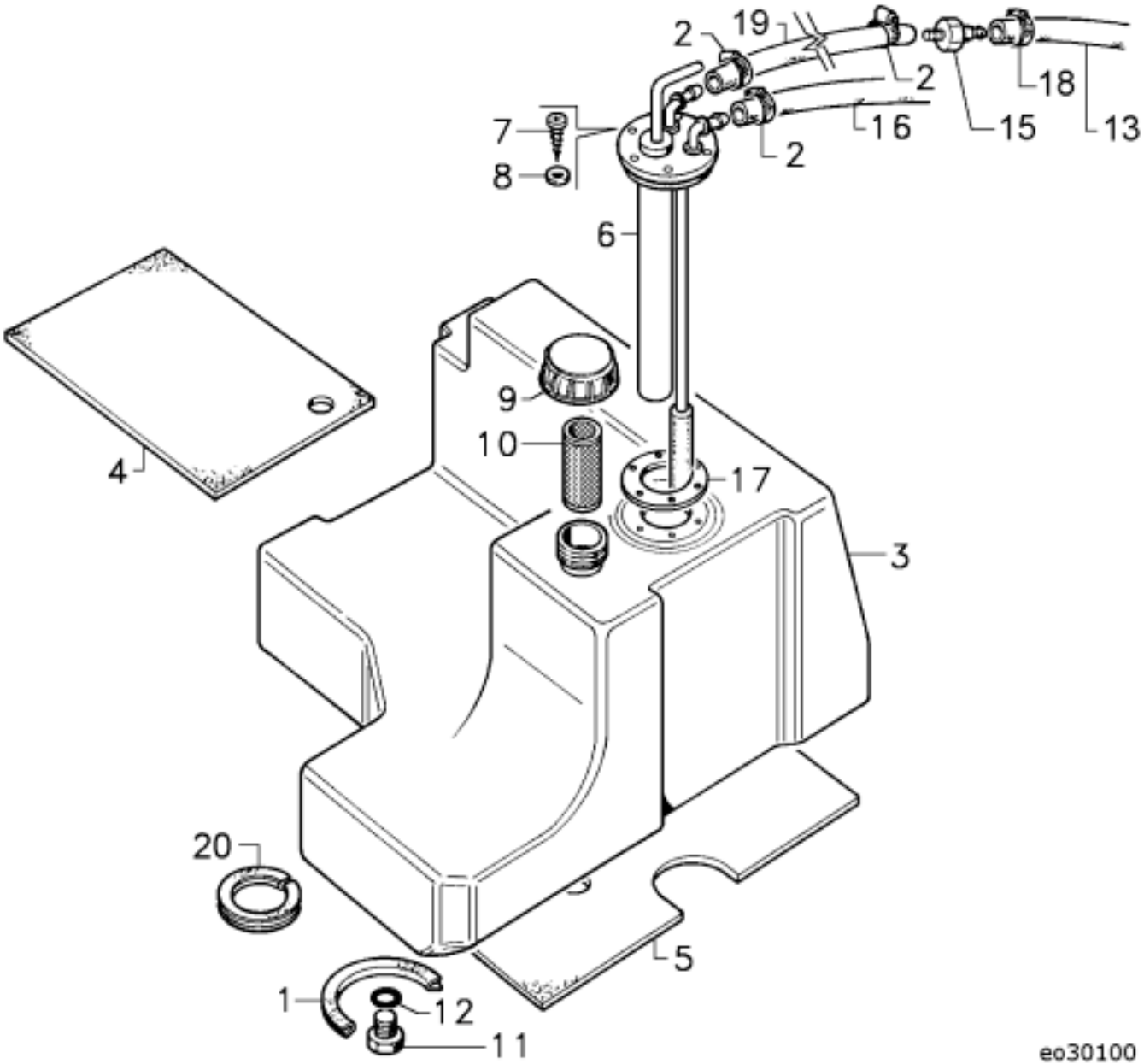

POS	MATRIC.	DESCRIZIONE
1	00030608	GUARNIZIONE ART0635 L 250
2	06340215	FASCETTA 10-16 H9
3	00034972	SERBATOIO CARBURANTE C.vo
4	00034995	GUARNIZIONE SUP.SERBATOIO
5	00034996	GUARNIZIONE INF.SERBATOIO
6	02050675	RILEVATORE LIV.CARBURANTE
7	06150369	VITE AUTOF.AB4,2X22
8	06180010	ROND.P D 4,3X 9X0,8
9	00018461	TAPPO
10	00018460	FILTRO SERB.CARBURANTE
11	00032652	TAPPO SCARICO
12	06230016	ANELLO OR 15,54X2,62
13	00018180	TUBO FLEX D. 5X 9X 250
15	00020496	RACCORDO RIDUZ.P.GOM.8-6
16	00035268	TUBO CARBURANTE 8X15X1100
17	06370499	GUARNIZIONE RILEVATORE
18	06340210	FASCETTA 07-11 H5 DIN3017
19	00025483	TUBO FLEX CARB. 8X15X 800
20	00034175	GUARNIZIONE ART0635 L 170

EURO 50B

SERBATOIO COMBUSTIBILE E TUBAZIONI / RESERVOIR A COMBUSTIBLE ET CANAL. / FUEL TANK AND LINES / DEPOSITO DE COMBUSTIBLE Y TUBERIAS / KRAFTSTOFFTANK UND LEITUNGEN (7s110)

GR TAV

30 100

03.2004

TAVOLE COMPONENTI IL GRUPPO - TABLES COMPOSANT LE GROUPE - TABLES COMPRISING ASSEMBLY GROUP - TABLAS QUE COMPONEN EL GRUPO - TAFELN DIE DIE GRUPPE BILDEN

100 IMPIANTO ELETTRICO / INSTALLATION ELECTRIQUE / ELECTRICAL SYSTEM / INSTALACION ELECTRICA / ELEKTRISCHE ANLAGE (7i060)

140 CRUSCOTTO-STRUMENTAZIONE / TABLEAU DE BORD / DASHBOARD-INSTRUMENTS / TABLERO-INSTRUMENTOS / ARMATURENBRETT (7c710)

180 INTERRUTTORI - COMMUTATORI / INTERRUPTEURS - COMMUTATEURS / SWITCHES - COMMUTATORS / INTERRUPTORES - CONMUTADORES / SCHALTER - UMSCHALTER (7i014)

220 FANALI ANTERIORI / LANTERNES AV. / FRONT LIGHTS / FAROS ANTERIORES / VORDERE LEUCHTEN (7f020)

260 FANALI POSTERIORI / LANTERNES AR. / TAIL LIGHTS / FAROS POSTERIORES / SCHLUSSLEUCHTEN (7f030)

MACCHINA:	MODELLI:	DATA:
EURO 50B		10.1996

GRUPPO
GROUPE
GROUP
GRUPO
GRUPPE

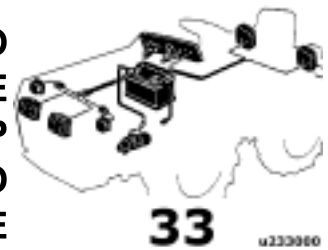

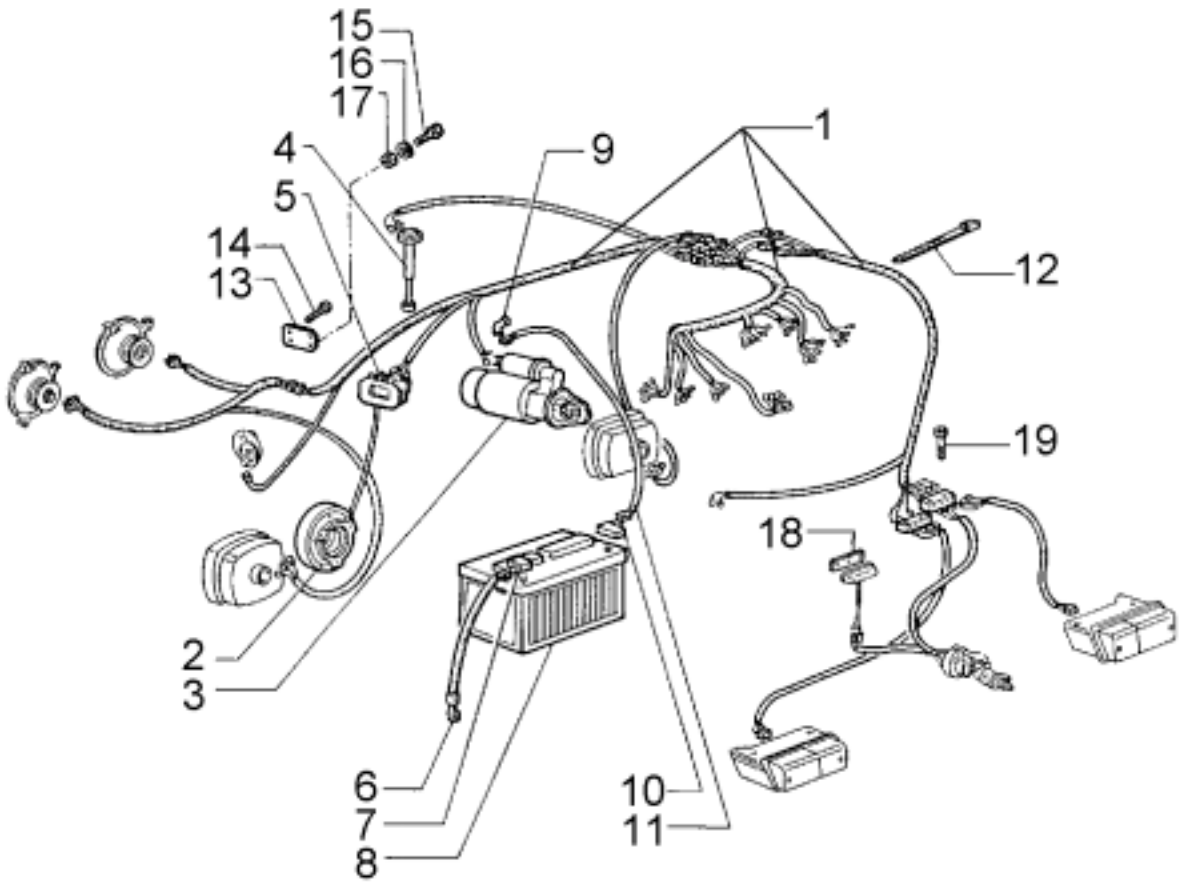

u233100

POS	MATRIC.	DESCRIZIONE
1	02050369	CABLAGGIO CAVI
2	_____	ALTERNATORE **(1)**
3	_____	MOTORINO AVVIAMENTO **(1)**
4	_____	RILEVATORE LIV.CARBURANTE **(1)**
5	_____	REGOLATORE **(1)**
6	06350415	CAVO NEGATIVO BATT.CM. 44
7	06350407	PROTEZIONE SIN.QUADRA
8	06350754	BATTERIA 12V 70/80AH
9	06350048	PROTEZIONE CAVO POSITIVO
10	06350406	PROTEZIONE DES.QUADRA
11	06350422	CAVO POSITIVO BATT.CM. 96
12	06350071	FASCETTA KOLSON CM.15
13	00020628	SUPPORTO REGOLATORE
14	06150246	VITE T.C.CAVA C.M8X14
15	06100020	VITE TE M 8X 20
16	06180094	ROSETTA CON.D 8,7X16X1,9
17	06120048	DADO M 8X 6,5
18	00004572	LAMIERINO SUPPORTO
19	06130012	VITE TCEI M 6X 40

(1)
VEDERE CATALOGO MOTORE
VOIR CATALOGUE MOTEUR
SEE ENGINE CATALOGUE
VER CATALOGO DEL MOTOR
VGL. MOTOR-KATALOG

EURO 50B

IMPIANTO ELETTRICO / INSTALLATION ELECTRIQUE / ELECTRICAL SYSTEM / INSTALACION ELECTRICA / ELEKTRISCHE ANLAGE (7i060)

GR TAV

33 100

10.1996

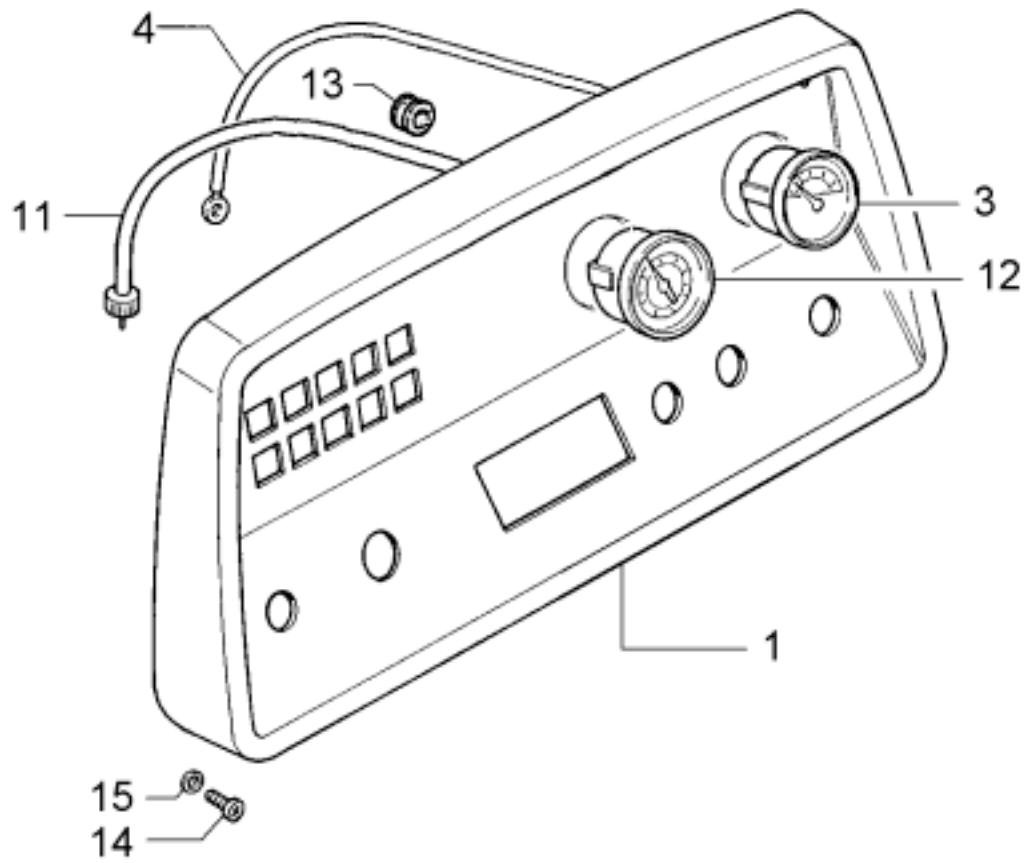

POS	MATRIC.	DESCRIZIONE
1	00039351	CRUSCOTTO
3	02050175	MANOMETRO
4	00009113	TUBO COLLEG.MANOMETRO
11	06350817	CAVO CONTAORE
12	06350332	CONTAORE FIAMA
13	06350587	GOMMINO PASSAFILO D.19,5
14	06150214	VITE T.C.CAVA C.M6X14
15	06180012	ROND.P D 6,4X18X2

EURO 50B

CRUSCOTTO-STRUMENTAZIONE / TABLEAU DE BORD / DASHBOARD-INSTRUMENTS / TABLERO-INSTRUMENTOS / ARMATURENBRETT (7c710)

GR TAV

33 140

03.1989

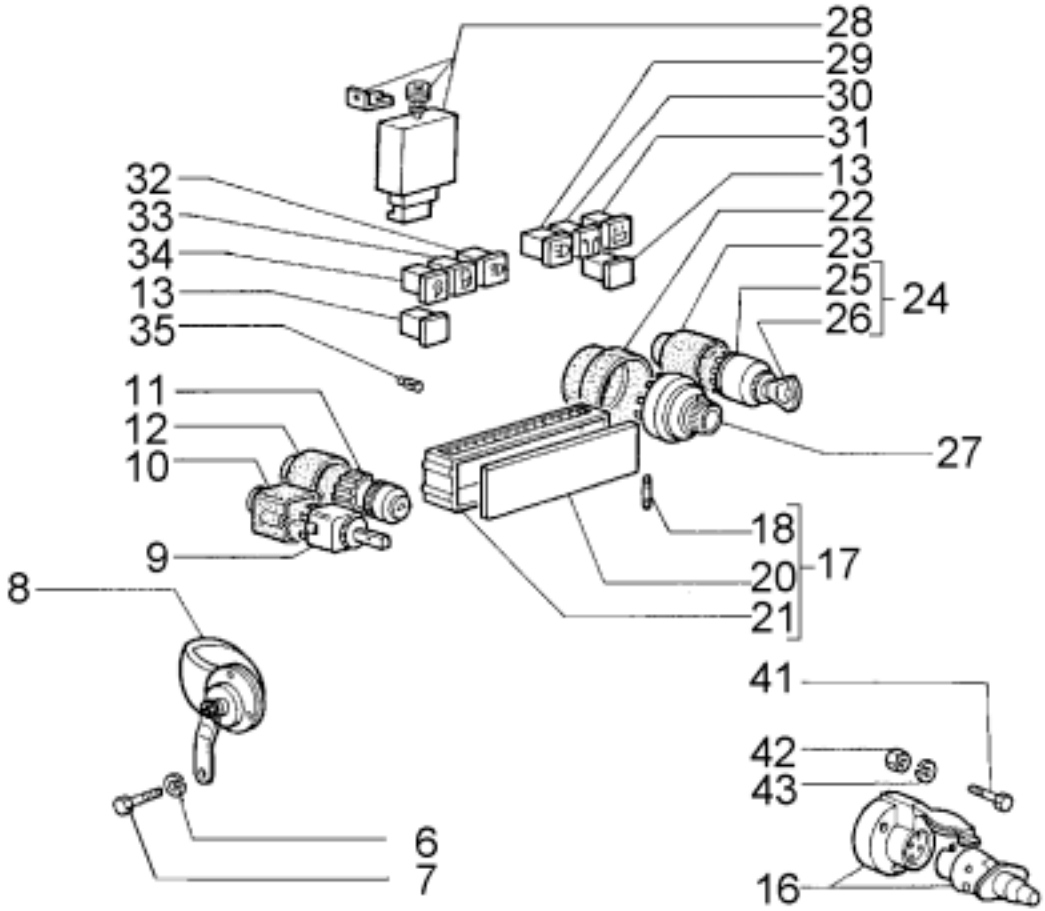

u233180

POS MATRIC. DESCRIZIONE

6 06180094 ROSETTA CON.D 8,7X16X1,9
7 06100067 VITE TE M 8X 16
8 02050141 TROMBA TONO GRAVE L 12V
9 02050531 DEVIATORE FRECCE
10 06350473 PROTEZIONE DEVIATORE
11 02050222 INTERRUTTORE LAMPALARM
12 06350561 PROTEZIONE LAMP-ALARM
13 02050325 SPIA ET VERDE N.
16 02050200 PRESA-SPINA BOSCH C.vo
17 02050242 SCATOLA P.FUSIB.10VIE C.vo
18 06350485 VALVOLA FUSIBILE 15A
18 06350030 VALVOLA FUSIBILE 8A
20 06350509 COPERCHIO SCATOLA P-FUSIB
21 NFS
22 06350535 PROTEZIONE INTERRUT.
23 06350431 PROTEZIONE COMMUTATORE
24 02050254 INTERRUTTORE COBO14.109 C.vo
25 NFS
26 06350039 CHIAVE COBO
27 02050488 INTERRUTTORE LUCI
28 02050401 INTERMITTENZA
29 02050307 SPIA ET ABBAGL.
30 02050308 SPIA ET FRECCE
31 02050309 SPIA ET FRECCE R.
32 02050306 SPIA ET LUCI P.
33 02050301 SPIA ET RISERVA C.
34 02050298 SPIA ET GENERAT.
35 06350394 LAMPADA 12V 3W
41 06130108 VITE TCEI M 5X 40
42 06160078 DADO AUTOB.M 5X 6,8
43 06180085 ROND.P D 5,5X15X1,6

EURO 50B

INTERRUTTORI - COMMUTATORI / INTERRUPTEURS - COMMUTATEURS / SWITCHES - COMMUTATORS / INTERRUPTORES - CONMUTADORES / SCHALTER - UMSCHALTER (7i014)

GR TAV

33 180

03.1989

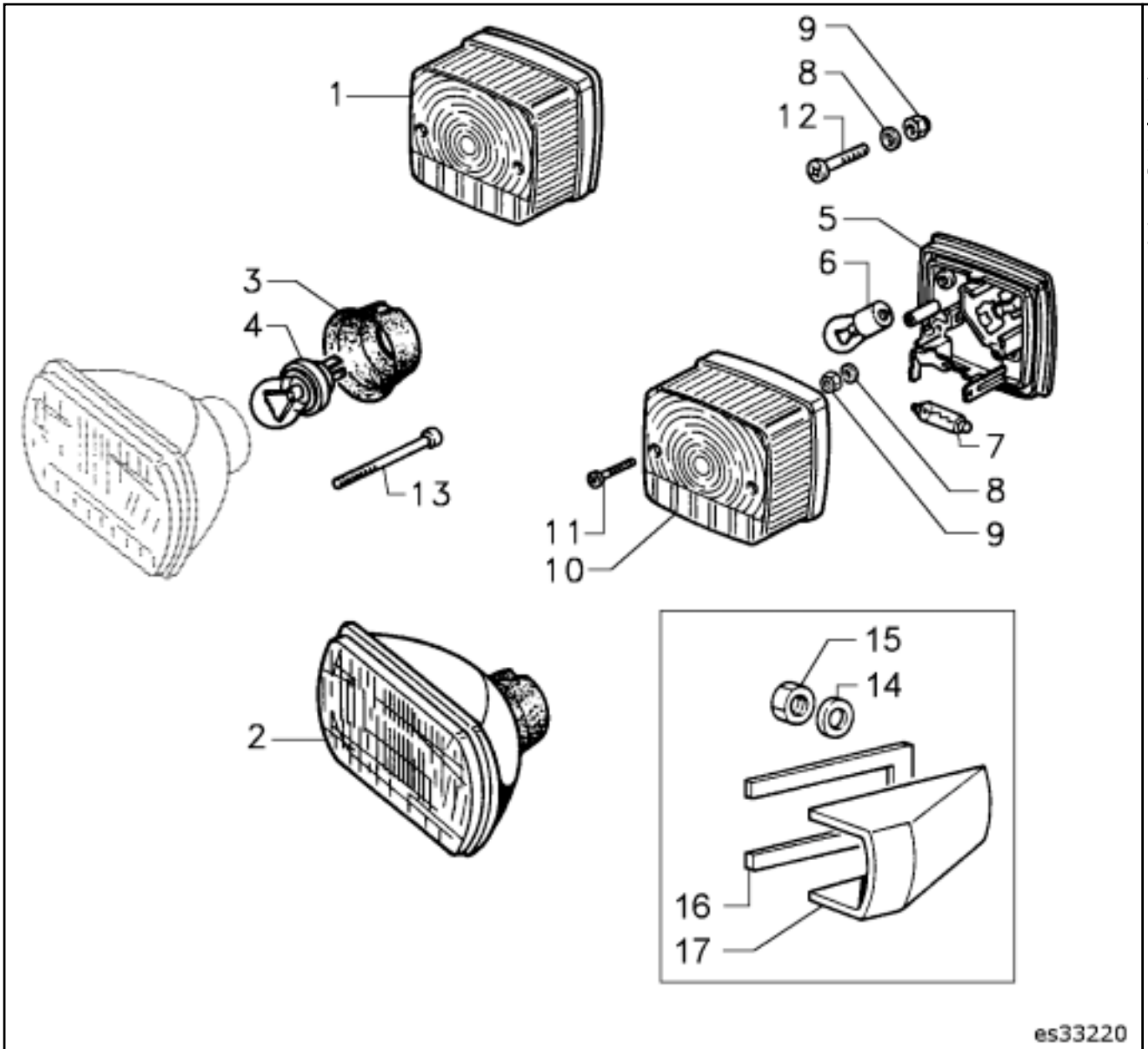

POS	MATRIC.	DESCRIZIONE
1	02050370	FANALINO BIANCO ARANCIO
2	02050715	FARO ANTERIORE C.vo
3	06350413	PROTEZIONE
4	06350188	LAMPADA 40/45W
5	NFS	
6	06350178	LAMPADA 12V 20W
7	06350172	LAMPADA SILURO
8	06180010	RONDELLA D.4,3
9	06160065	DADO M4X6
10	06350589	VETRO ARANCIO-BIANCO
11	06150285	VITE D.4,2X38
12	06150133	VITE M4X20
13	06150215	VITE T.C.CAVA C.M5X16
14	06180011	RONDELLA
15	06160044	DADO
16	00013714	GUARNIZIONE
17	00020119	SUPPORTO **d.**
17	00020121	SUPPORTO **s.**

EURO 50B

FANALI ANTERIORI / LANTERNES AV. / FRONT LIGHTS / FAROS ANTERIORES / VORDERE LEUCHTEN (7f020)

GR TAV

33 220

07.2001

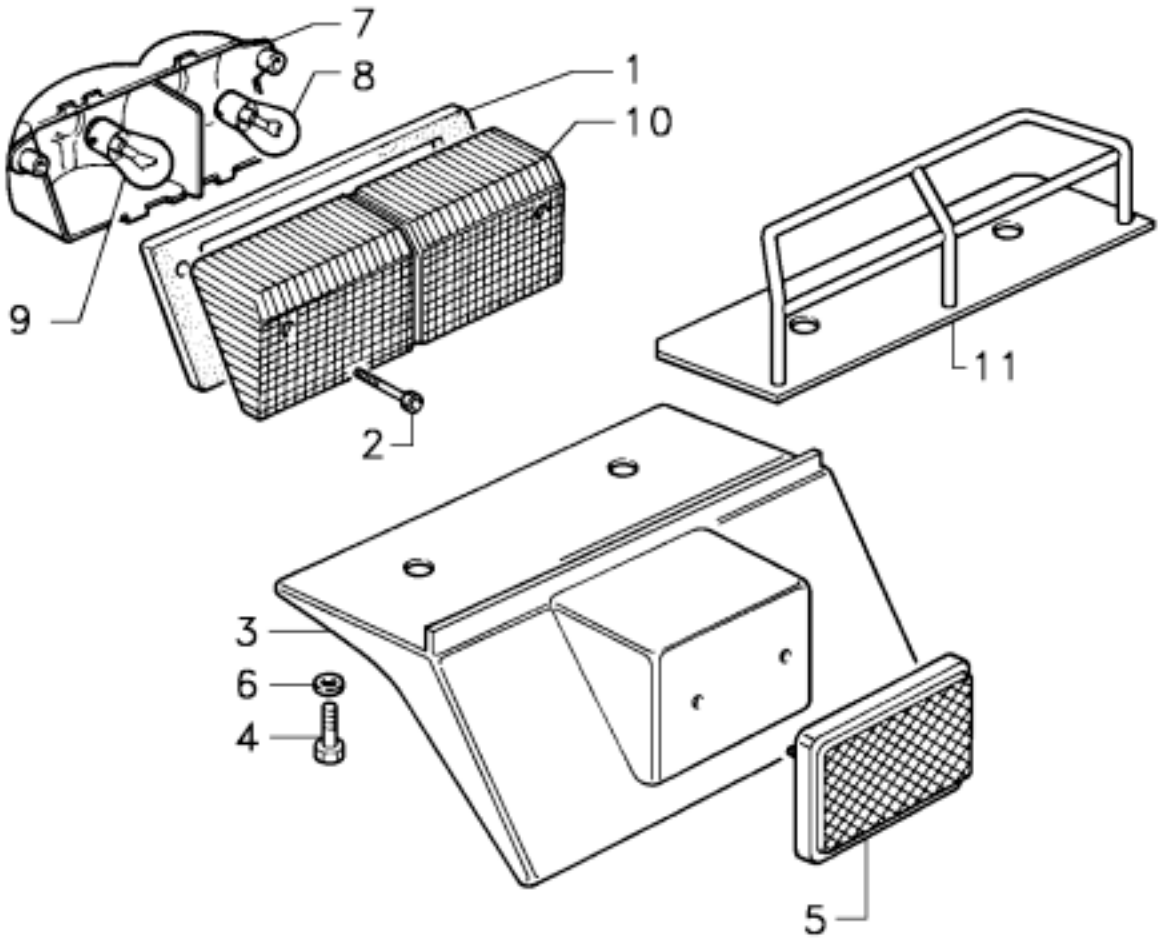

POS	MATRIC.	DESCRIZIONE
1	00020491	GUARNIZIONE FANALINO
2	06150087	VITE T.C.CAVA C.M4X20
3	00022519	SUPPORTO
4	06100066	VITE TE M 6X 12
5	06350697	CATARIFRANGENTE
6	06180057	ROND.P D 6,4X14X2
7	06350775	PARABOLA **d.**
7	06350774	PARABOLA **s.**
8	06350177	LAMPADA 12V 5-20W
9	06350178	LAMPADA 12V 20W
10	06350770	VETRINO **d.**
10	06350771	VETRINO **s.**
11	00030215	PROTEZIONE

EURO 50B

FANALI POSTERIORI / LANTERNES AR. / TAIL LIGHTS / FAROS POSTERIORES / SCHLUSSLEUCHTEN (7f030)

GR TAV

33 260

04.2005

TAVOLE COMPONENTI IL GRUPPO - TABLES COMPOSANT LE GROUPE - TABLES COMPRISING ASSEMBLY GROUP - TABLAS QUE COMPONEN EL GRUPO - TAFELN DIE DIE GRUPPE BILDEN

100 GANCIO DI TRAINO / CROCHET D'ATTELAGE / TOW HITCH / GANCHO DE REMOLQUE / ZUGMAUL (7g010)

MACCHINA:		DATA:
EURO 50B		10.1996

GRUPPO
GROUPE
GROUP
GRUPO
GRUPPE

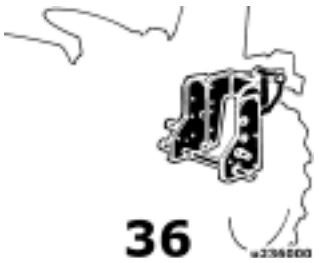

36

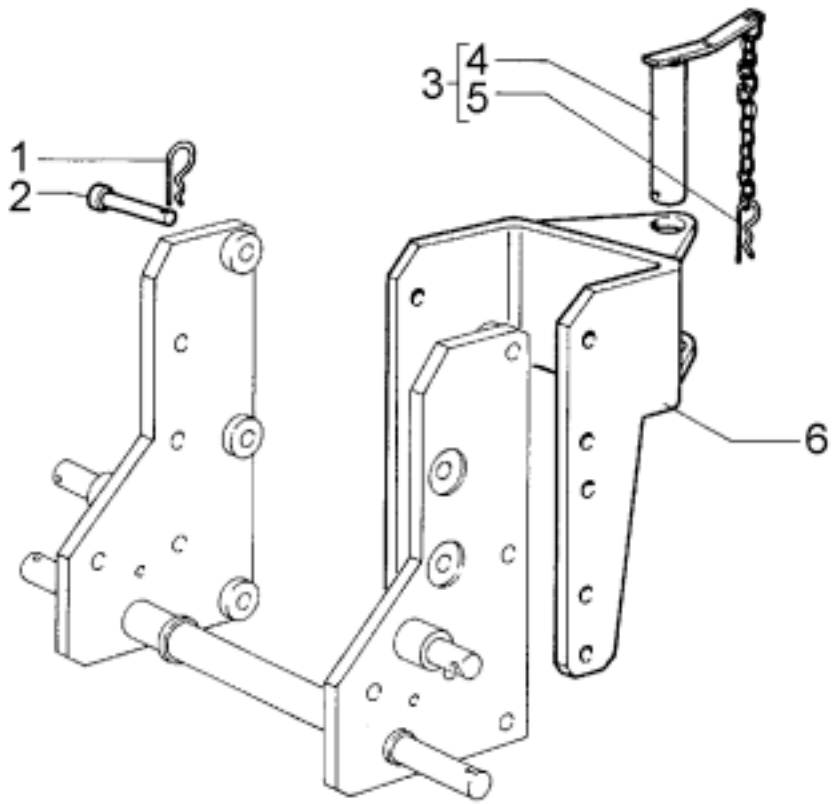

u236100

POS	MATRIC.	DESCRIZIONE
1	00003539	MOLLA A ERRE 4X 60 1SPIRA
2	00001117	PERNO FISS GANCIO
3	00002981	PERNO GANCIO DI TRAINO C.vo
4	00013584	PERNO GANCIO DI TRAINO
5	00000368	MOLLA A ERRE 4X 70 1SPIRA
6	00001103	GANCIO DI TRAINO

EURO 50B

GANCIO DI TRAINO / CROCHET D'ATTELAGE / TOW HITCH / GANCHO DE REMOLQUE / ZUGMAUL (7g010)

GR TAV

36 100

03.1989

TAVOLE COMPONENTI IL GRUPPO - TABLES COMPOSANT LE GROUPE - TABLES COMPRISING ASSEMBLY GROUP - TABLAS QUE COMPONEN EL GRUPO - TAFELN DIE DIE GRUPPE BILDEN

100 RUOTE E ZAVORRE / ROUES ET LEST / WHEELS & BALLAST / RUEDAS Y LASTRES / RÄDER UND ZUSATZGEWICHTE (7r110)

MACCHINA:	MODELLI:	DATA:
EURO 50B		10.1996

GRUPPO
GROUPE
GROUP
GRUPO
GRUPPE

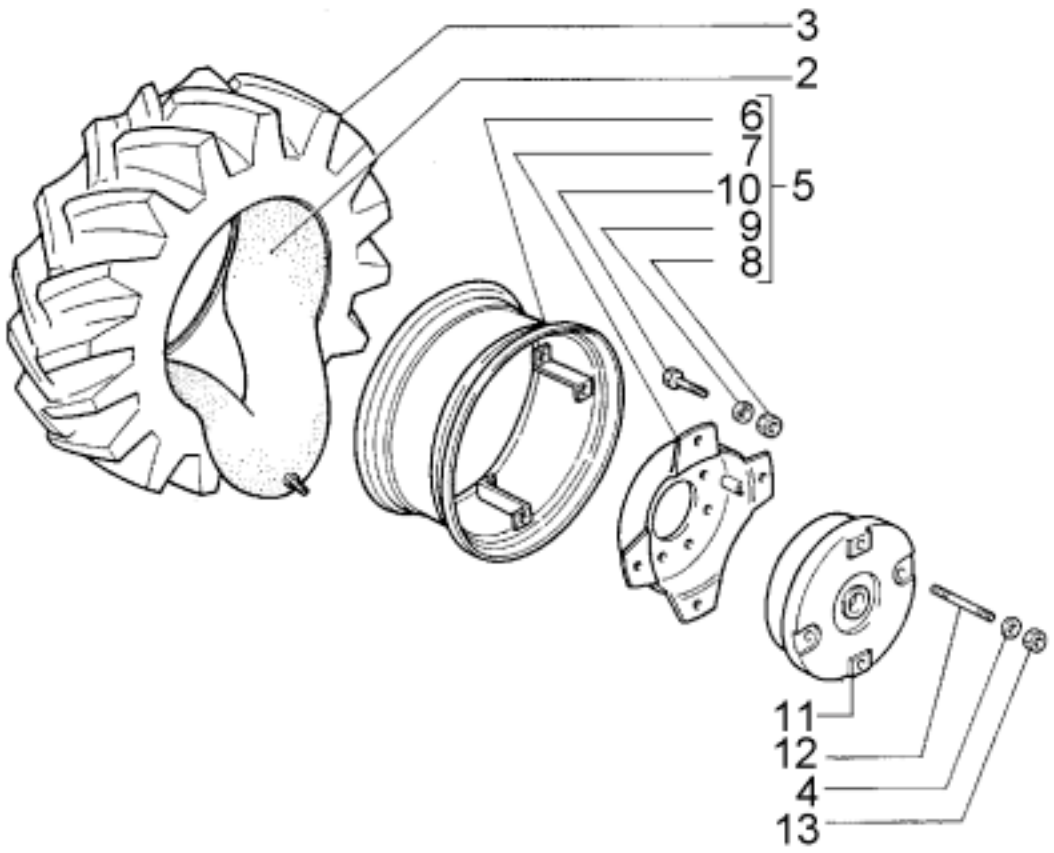

u239100

POS	MATRIC.	DESCRIZIONE
2	06280022	CAMERA ARIA 7.50x16 8.25x16
3	06290036	COPERT.8.25X16 4T IM110
4	06180018	ROND.P D13 X24X2,5
5	00040894	DISCO RUOTA 5.50F-16 C.vo
6	NFS	
7	00002238	FLANGIA PER DISCO
8	06120046	DADO M14X11
9	06180095	ROSETTA CON.D15,4X27X3
10	06100048	VITE TE M14X 30
11	_____	ZAVORRA RUOTE **(4)**
12	00003327	PRIGIONIERO M12X85
13	06120010	DADO M12X12

(4)
VEDERE LISTINO PREZZI MACCHINE
VOIR PRIX COURANT DES MACHINES
SEE MACHINE PRICE LIST
VER LISTA DE PRECIOS DE LAS MAQUINAS
SIEHE MASCHINENPREISLISTE

EURO 50B

RUOTE E ZAVORRE / ROUES ET LEST / WHEELS & BALLAST / RUEDAS Y LASTRES / RÄDER UND ZUSATZGEWICHTE (7r110)

GR TAV

39 100

03.1989

INDICE DELLE PARTI DI RICAMBIO
INDEX DES PIECES DETACHEES
SPARE PARTS INDEX
INDICE DE PIEZAS DE REPUESTO
ERSATZTEIL-VERZEICHNIS

matricola gr tav pos	matricola gr tav pos	matricola gr tav pos	matricola gr tav pos	matricola gr tav pos
00000123 15 420 15	00001034 15 460 25	00001180 22 100 3	00003428 09 100 6	00004602 15 460 27
00000132 15 100 12	00001042 15 180 7	00001183 22 100 21	00003428 15 100 20	00004602 16 220 12
00000219 15 420 15	00001042 15 260 19	00001185 22 100 20	00003428 16 100 2	00004664 18 300 18
00000230 15 100 22	00001043 15 180 9	00001190 22 140 8	00003496 22 100 5	00004667 18 300 13
00000231 15 100 14	00001043 15 260 4	00001197 24 140 1	00003510 15 500 5	00004687 18 300 13
00000368 36 100 5	00001046 15 260 8	00001221 16 140 18	00003511 12 220 15	00004950 16 100 9
00000405 16 100 1	00001072 15 140 7	00001223 18 380 1	00003511 18 100 36	00005006 15 100 23
00000556 15 420 15	00001077 15 180 12	00001225 16 140 10	00003512 12 220 4	00005133 27 260 40
00000576 15 100 33	00001077 15 260 6	00001378 18 220 5	00003512 18 100 8	00005192 18 300 11
00000585 12 220 10	00001077 15 540 5	00001462 12 540 3	00003537 24 140 12	00005193 18 300 15
00000585 18 260 15	00001077 16 340 11	00001547 03 220 3	00003539 24 140 14	00005194 18 300 10
00000597 15 420 1	00001080 16 100 15	00001548 03 100 14	00003539 36 100 1	00005197 18 300 20
00000597 15 580 15	00001091 12 340 22	00001598 18 220 10	00003541 12 380 2	00005198 18 300 14
00000597 16 260 18	00001091 15 100 17	00001599 18 220 6	00003846 15 540 1	00005200 18 300 1
00000631 15 420 15	00001102 18 380 10	00001613 24 140 5	00003947 15 460 27	00005205 18 300 16
00000632 18 380 9	00001103 36 100 6	00001778 16 100 13	00004236 15 580 18	00005206 18 300 2
00000895 15 420 15	00001106 16 100 3	00001782 24 140 15	00004236 16 260 10	00005207 18 300 7
00000895 15 580 15	00001108 16 340 12	00001790 16 100 24	00004243 15 580 6	00005208 18 300 8
00000895 16 260 18	00001114 16 140 16	00002201 12 380 1	00004243 16 260 13	00005209 18 300 8
00000897 15 420 15	00001114 16 220 9	00002231 22 140 9	00004298 15 460 21	00005223 22 100 12
00000900 15 420 15	00001116 16 140 20	00002233 22 140 5	00004299 15 460 27	00005223 22 220 3
00000954 15 100 13	00001117 36 100 2	00002238 39 100 7	00004433 15 140 6	00005257 06 260 2
00000954 16 100 4	00001121 12 380 18	00002267 15 340 2	00004460 22 100 6	00005411 15 500 14
00000955 15 540 2	00001131 22 140 10	00002267 16 300 9	00004505 12 300 33	00005429 15 420 5
00000955 16 140 8	00001146 12 300 35	00002819 16 140 12	00004518 27 260 29	00005435 15 500 6
00000955 16 220 11	00001149 22 100 22	00002926 15 100 16	00004556 21 420 9	00005469 18 260 5
00000969 15 460 27	00001151 22 100 23	00002979 15 100 3	00004572 33 100 18	00005605 15 580 3
00000970 15 460 27	00001152 22 100 11	00002981 36 100 3	00004599 15 420 11	00005605 16 260 15
00001003 15 140 8	00001162 22 100 24	00003213 16 220 7	00004600 15 460 27	00005671 12 220 13
00001006 15 100 1	00001169 16 220 1	00003308 24 100 4	00004601 16 140 21	00005743 12 540 2
00001031 15 460 15	00001179 22 100 4	00003327 39 100 12	00004601 16 220 10	00005976 15 500 11

matricola	gr	tav	pos
00006053	22	100	9
00006305	15	420	10
00006306	15	500	9
00006309	15	420	7
00006310	15	500	8
00006412	24	140	9
00006413	24	140	11
00006469	21	300	26
00006505	12	380	12
00006556	15	460	13
00006557	15	420	14
00006558	15	100	15
00006560	15	260	7
00006561	12	380	10
00006562	15	180	18
00006563	15	540	7
00006564	15	180	13
00006567	15	580	8
00006567	16	260	2
00006812	12	500	9
00006813	12	500	8
00006814	12	500	11
00006998	24	140	4
00007241	22	220	16
00007242	22	220	6
00007243	22	220	2
00007270	15	500	17
00007499	12	380	4
00007564	18	100	12
00007565	12	220	11
00007816	15	460	8
00007871	15	380	3
00007895	03	140	17
00007967	15	540	12
00008878	22	100	18
00009113	33	140	4
00009426	15	500	17
00009438	18	300	12
00009701	24	100	2
00009751	27	100	7
00010103	12	540	15
00010166	18	300	6
00010179	18	300	17
00010831	18	100	3
00010887	22	220	1
00010888	22	140	3
00010889	22	140	6
00010891	21	300	21
00010916	21	300	22
00011003	21	300	4
00011019	15	100	28
00011251	27	100	17
00011611	24	140	3
00011918	18	300	19
00011924	12	540	4
00013284	12	300	34
00013584	36	100	4
00013711	27	100	12
00013714	33	220	16
00013824	24	100	5
00014040	21	420	6
00014127	24	140	8
00014138	24	140	7
00014143	12	380	15
00014144	12	380	13
00014458	18	220	17
00015039	21	420	10
00015280	18	100	6
00015527	15	580	12
00015527	16	260	4
00015529	15	580	13
00015529	16	260	5
00015562	16	260	14
00015563	16	260	12
00015564	15	580	1
00015564	16	260	19
00015564	22	220	10
00015723	12	540	14
00015805	15	580	15
00015805	16	260	18
00015977	22	140	1
00016019	15	580	14
00016019	16	260	17
00016020	09	100	7
00016020	18	340	16
00016351	27	100	13
00016353	24	140	2
00016456	21	340	3
00016457	21	340	7
00016676	03	220	4
00016776	27	340	15
00016785	12	300	24
00016786	12	540	18
00016788	12	300	19
00016794	12	300	15
00016935	03	420	23
00017185	12	300	17
00017185	12	540	21
00017188	21	340	9
00017284	21	340	13
00017320	15	220	7
00017321	15	300	7
00017676	12	540	11
00017911	21	300	20
00017912	21	300	16
00018180	30	100	13
00018348	21	300	18
00018376	21	300	29
00018422	15	460	16
00018424	15	460	12
00018460	30	100	10
00018461	30	100	9
00018929	21	340	12
00019060	24	100	17
00019061	24	100	16
00019063	24	100	11
00019107	18	340	14
00019108	18	340	13
00019252	22	100	15
00019253	22	100	26
00019263	09	100	5
00019279	06	240	1
00019428	03	420	2
00019429	22	220	12
00019498	24	100	12
00019723	22	100	14
00019780	03	100	9
00019910	16	140	5
00019911	16	100	14
00019915	16	140	11
00019938	22	180	6
00020099	16	140	13
00020100	16	140	6
00020119	33	220	17
00020121	33	220	17
00020204	24	100	1
00020205	24	100	6
00020269	22	220	14
00020441	15	500	2
00020491	33	260	1
00020496	30	100	15
00020529	27	260	41
00020575	12	180	6
00020628	33	100	13
00020907	03	420	16
00021135	27	100	21
00021255	18	100	15
00021269	03	420	19
00022118	15	500	16
00022376	12	100	4
00022519	33	260	3
00023263	16	380	14
00023338	16	100	6
00023348	15	220	13
00023348	15	300	13

matricola gr tav pos	matricola gr tav pos	matricola gr tav pos	matricola gr tav pos	matricola gr tav pos
00023665 18 340 5	00025285 18 100 29	00028090 12 340 17	00030212 27 260 35	00032784 15 460 23
00023709 12 100 5	00025378 06 220 9	00028091 12 500 16	00030213 27 340 12	00032933 12 220 3
00023717 27 260 15	00025390 16 380 26	00028092 12 340 18	00030214 27 340 16	00032933 12 300 30
00023903 09 100 1	00025483 30 100 19	00028094 12 340 14	00030215 33 260 11	00032933 18 100 16
00023904 09 100 1	00025507 27 340 1	00028096 12 340 11	00030216 27 380 2	00033772 03 180 4
00023972 15 580 16	00025509 16 380 19	00028097 27 300 19	00030218 27 380 3	00033947 03 180 7
00023973 15 580 4	00025514 27 260 16	00028098 27 300 3	00030219 27 380 1	00034057 12 220 7
00023988 15 460 9	00025515 27 260 16	00028118 12 340 14	00030220 27 380 1	00034175 30 100 20
00024912 18 380 11	00025516 16 380 11	00028119 12 300 14	00030325 12 340 3	00034447 03 100 21
00024947 18 380 5	00025538 12 220 9	00028340 18 380 7	00030384 18 340 1	00034478 12 540 19
00024949 09 140 8	00025714 15 460 1	00028396 12 340 21	00030386 18 140 3	00034785 03 100 7
00024950 09 140 11	00025716 15 460 2	00028397 12 340 2	00030387 18 140 2	00034901 12 300 38
00024951 09 140 12	00025751 16 380 15	00028398 12 340 7	00030388 27 300 26	00034946 03 140 2
00024952 09 140 4	00025752 16 380 13	00028401 12 340 3	00030389 27 300 26	00034947 03 140 3
00025031 18 100 17	00025753 18 220 12	00028647 12 340 20	00030393 15 380 1	00034972 30 100 3
00025046 18 260 7	00025754 18 220 11	00029116 03 100 8	00030394 15 380 20	00034974 06 240 3
00025047 18 260 6	00025755 18 220 13	00029541 15 340 5	00030395 15 380 27	00034995 30 100 4
00025048 18 260 4	00025757 18 220 18	00029541 16 300 6	00030396 15 380 26	00034996 30 100 5
00025050 18 220 2	00025876 12 220 1	00029543 15 340 6	00030397 15 380 14	00035268 30 100 16
00025054 27 300 18	00025877 18 100 2	00029543 16 300 3	00030504 12 340 1	00035841 16 340 13
00025061 27 300 4	00025904 15 100 9	00029576 27 100 1	00030608 30 100 1	00036962 03 100 24
00025103 15 380 5	00026308 12 340 10	00029808 15 380 30	00031175 18 140 10	00036968 03 220 6
00025142 16 380 12	00026474 03 180 5	00030070 22 100 17	00031177 18 140 6	00038060 21 340 15
00025235 06 260 7	00026478 03 140 19	00030197 27 260 10	00031472 03 100 2	00039351 33 140 1
00025240 06 260 4	00026816 16 100 21	00030199 27 260 5	00031630 03 140 1	00039352 03 140 4
00025247 12 180 5	00026825 03 100 10	00030205 27 260 26	00031643 03 100 16	00039355 06 220 11
00025281 18 340 10	00026912 27 340 13	00030206 27 260 26	00031647 03 100 12	00039356 06 220 14
00025281 27 260 7	00027198 06 260 1	00030207 27 340 8	00031784 03 180 1	00039357 06 220 5
00025282 27 260 18	00027502 03 100 11	00030208 27 260 31	00032614 15 580 7	00039358 12 300 20
00025283 27 260 14	00027614 18 220 4	00030210 27 260 36	00032614 16 260 1	00039359 03 220 5
00025284 27 260 13	00028089 12 340 12	00030211 27 260 37	00032652 30 100 11	00039360 03 100 1

matricola gr tav pos	matricola gr tav pos	matricola gr tav pos	matricola gr tav pos	matricola gr tav pos
00039361 03 180 3	00041176 18 260 2	02050308 33 180 30	06100013 27 380 5	06100030 16 100 18
00039362 18 220 9	00041301 18 100 5	02050309 33 180 31	06100014 15 380 31	06100030 18 340 4
00039363 16 380 17	00041529 15 580 11	02050325 33 180 13	06100014 22 100 8	06100030 27 300 6
00039364 18 100 18	00041529 16 260 3	02050369 33 100 1	06100018 06 260 6	06100031 12 100 7
00039365 18 380 3	02020022 12 180 4	02050370 33 220 1	06100020 03 140 14	06100037 12 300 22
00039367 18 340 2	02020032 12 180 19	02050401 33 180 28	06100020 03 420 8	06100039 12 340 9
00039368 18 340 9	02020051 12 180 16	02050437 12 180 20	06100020 06 260 10	06100048 39 100 10
00039369 09 140 14	02030064 18 100 1	02050488 33 180 27	06100020 12 180 8	06100049 16 100 8
00039370 15 100 11	02030132 21 340 14	02050531 33 180 9	06100020 16 380 21	06100049 24 100 10
00039371 15 220 1	02030140 21 300 14	02050675 30 100 6	06100020 27 260 21	06100050 12 100 2
00039371 15 300 1	02030157 22 180 1	02050715 33 220 2	06100020 27 340 2	06100050 24 100 9
00039372 03 420 1	02030349 18 140 14	02060008 22 140 11	06100020 33 100 15	06100058 06 220 18
00039384 18 260 9	02030363 21 340 6	02060049 21 340 16	06100021 03 420 20	06100063 03 100 17
00039386 18 260 14	02030364 21 340 4	02060056 21 300 28	06100021 06 220 15	06100065 15 220 5
00039387 18 260 14	02030371 15 380 17	02060116 21 340 5	06100021 15 100 5	06100065 15 300 5
00039388 18 260 1	02040006 12 500 18	02060117 21 340 5	06100021 15 140 3	06100066 03 100 22
00040491 06 240 2	02040011 12 500 4	06100009 15 140 5	06100021 16 340 9	06100066 12 300 39
00040492 15 220 8	02040103 12 500 2	06100009 24 100 18	06100021 22 220 9	06100066 15 220 10
00040493 15 300 8	02040218 06 340 1	06100012 03 140 5	06100021 27 260 1	06100066 15 300 10
00040494 03 420 22	02040319 12 540 8	06100012 03 420 7	06100022 06 260 8	06100066 33 260 4
00040565 18 140 9	02050141 33 180 8	06100012 06 240 4	06100022 15 220 3	06100067 16 220 3
00040887 06 260 11	02050162 18 140 22	06100012 27 100 9	06100022 15 300 3	06100067 16 380 20
00040888 15 140 1	02050175 33 140 3	06100012 27 100 22	06100022 15 380 23	06100067 27 300 21
00040889 15 540 8	02050200 33 180 16	06100012 27 260 24	06100022 15 540 10	06100067 33 180 7
00040890 15 140 2	02050222 33 180 11	06100012 27 300 27	06100022 16 380 8	06100089 06 220 7
00040891 09 100 8	02050242 33 180 17	06100012 27 380 4	06100022 18 140 25	06100093 12 300 32
00040894 39 100 5	02050254 33 180 24	06100013 03 140 20	06100022 27 340 9	06100117 03 100 19
00040985 27 260 4	02050298 33 180 34	06100013 15 100 25	06100023 12 220 6	06100121 27 260 32
00040986 27 260 6	02050301 33 180 33	06100013 15 260 1	06100029 21 300 6	06110009 27 340 17
00040994 03 100 3	02050306 33 180 32	06100013 22 100 13	06100030 03 220 10	06110011 27 260 27
00040998 03 180 6	02050307 33 180 29	06100013 27 300 1	06100030 09 100 4	06110013 18 140 23

matricola gr tav pos	matricola gr tav pos	matricola gr tav pos	matricola gr tav pos	matricola gr tav pos
06110014 16 380 27	06120010 27 260 9	06130017 22 180 3	06150285 33 220 11	06170013 15 580 20
06110024 12 540 16	06120010 39 100 13	06130018 21 300 12	06150369 30 100 7	06170013 16 260 7
06110024 22 100 28	06120011 24 100 13	06130025 03 220 12	06160020 15 340 3	06170014 22 100 2
06110033 03 220 9	06120012 12 300 31	06130025 15 580 19	06160020 16 300 8	06180004 27 260 12
06110037 22 100 1	06120012 12 340 24	06130025 16 260 6	06160044 03 140 7	06180010 27 260 38
06110084 09 100 2	06120012 15 100 19	06130032 16 100 12	06160044 06 240 8	06180010 30 100 8
06110084 15 580 17	06120024 12 540 12	06130039 03 220 8	06160044 27 260 22	06180010 33 220 8
06110084 16 260 11	06120038 15 100 26	06130067 03 420 21	06160044 27 300 20	06180011 03 140 9
06110084 18 340 8	06120046 27 260 20	06130068 03 100 13	06160044 27 380 8	06180011 03 420 6
06110089 06 260 12	06120046 39 100 8	06130085 27 340 18	06160044 33 220 15	06180011 06 240 10
06110113 27 260 17	06120048 06 220 10	06130108 33 180 41	06160047 03 140 8	06180011 12 340 19
06120005 03 420 13	06120048 06 260 19	06140058 15 100 27	06160049 03 220 1	06180011 15 100 24
06120005 12 500 14	06120048 12 220 14	06150082 03 140 16	06160065 03 100 20	06180011 15 220 11
06120005 15 260 2	06120048 18 220 20	06150082 06 240 7	06160065 33 220 9	06180011 15 300 11
06120005 18 260 10	06120048 27 100 6	06150082 18 260 16	06160075 12 540 9	06180011 15 380 32
06120006 15 380 25	06120048 33 100 17	06150087 33 260 2	06160078 03 100 15	06180011 22 100 7
06120006 16 380 10	06120061 12 180 21	06150111 12 300 21	06160078 33 180 42	06180011 27 100 10
06120006 18 140 26	06120061 15 180 16	06150112 12 300 26	06160088 27 260 34	06180011 27 300 2
06120006 18 260 11	06120061 15 260 16	06150133 33 220 12	06160092 12 340 13	06180011 27 380 6
06120006 27 260 3	06120065 15 340 9	06150155 27 260 42	06160092 15 380 29	06180011 33 220 14
06120006 27 340 10	06120065 16 300 1	06150157 12 340 15	06160092 15 380 33	06180012 03 100 23
06120008 18 140 21	06120074 15 460 5	06150157 12 500 20	06160109 03 140 22	06180012 12 300 2
06120009 03 220 11	06130008 21 300 8	06150211 15 460 11	06160118 03 140 21	06180012 27 260 23
06120009 16 100 22	06130009 12 500 13	06150211 27 340 11	06170011 03 100 25	06180012 33 140 15
06120009 18 220 8	06130009 21 300 5	06150214 12 300 1	06170011 03 420 12	06180015 16 380 6
06120009 22 100 25	06130010 15 380 28	06150214 33 140 14	06170011 12 300 40	06180018 18 260 8
06120009 22 220 5	06130010 21 300 17	06150215 12 300 29	06170011 22 220 17	06180018 27 100 2
06120010 09 140 17	06130011 21 300 7	06150215 33 220 13	06170011 27 100 8	06180018 39 100 4
06120010 18 340 11	06130011 22 220 8	06150231 09 140 15	06170012 03 420 9	06180034 12 180 22
06120010 18 380 14	06130012 33 100 19	06150246 33 100 14	06170012 18 300 4	06180034 15 180 17
06120010 27 100 3	06130017 18 300 5	06150259 03 100 5	06170012 27 100 11	06180034 15 260 15

matricola	gr	tav	pos
06180035	12	540	10
06180049	22	100	16
06180049	22	140	4
06180050	21	300	15
06180057	33	260	6
06180059	15	380	2
06180061	15	340	8
06180061	16	300	2
06180064	21	300	13
06180064	27	340	14
06180068	21	300	27
06180070	16	100	23
06180073	21	300	9
06180074	18	140	4
06180074	21	340	10
06180076	03	220	2
06180076	06	240	9
06180082	03	140	10
06180082	27	260	33
06180085	03	100	6
06180085	12	300	28
06180085	15	220	6
06180085	15	300	6
06180085	33	180	43
06180090	15	220	9
06180090	15	300	9
06180093	09	140	16
06180093	12	300	23
06180093	12	340	8
06180093	12	540	13
06180093	18	340	12
06180093	18	380	13
06180093	27	260	8
06180094	03	140	15
06180094	06	220	6
06180094	06	240	6
06180094	06	260	5
06180094	06	260	9
06180094	12	180	9
06180094	12	220	12
06180094	15	140	4
06180094	15	220	4
06180094	15	300	4
06180094	15	380	24
06180094	15	540	9
06180094	16	220	2
06180094	16	340	5
06180094	16	380	9
06180094	18	140	24
06180094	22	180	2
06180094	22	220	7
06180094	24	100	19
06180094	27	260	2
06180094	27	300	22
06180094	27	340	3
06180094	33	100	16
06180094	33	180	6
06180095	12	100	3
06180095	12	340	23
06180095	15	100	18
06180095	16	100	7
06180095	24	100	8
06180095	27	260	19
06180095	39	100	9
06180096	03	220	7
06180096	06	220	20
06180096	09	100	3
06180096	12	100	6
06180096	12	540	17
06180096	16	100	17
06180096	18	220	7
06180096	18	340	7
06180096	21	300	10
06180096	22	100	27
06180096	22	220	4
06180096	27	300	5
06180098	06	220	19
06180098	15	460	26
06180111	03	100	18
06190007	27	260	39
06190032	03	140	18
06200001	15	420	6
06200007	15	420	2
06200043	16	140	19
06200044	12	380	14
06200045	15	420	13
06200045	16	140	7
06200045	16	220	5
06200059	15	420	3
06200068	09	140	3
06200068	18	380	8
06200077	15	460	22
06200079	16	140	22
06200081	15	460	6
06200081	16	220	8
06200089	09	140	6
06200132	18	380	6
06200137	15	500	13
06200137	16	140	15
06200166	15	580	2
06200166	16	260	16
06200188	15	500	4
06200191	12	340	5
06200193	16	140	2
06210013	16	140	17
06210015	15	420	8
06210029	15	500	1
06210103	15	460	24
06220020	15	100	2
06220026	15	100	21
06220037	16	100	10
06220047	16	100	5
06220058	16	340	7
06220070	15	100	30
06220089	18	380	4
06220096	16	100	11
06220108	09	140	7
06220132	12	300	18
06220132	12	540	20
06220168	12	340	6
06230007	15	540	3
06230016	30	100	12
06230021	15	340	4
06230021	16	300	5
06230027	15	180	8
06230027	15	260	20
06230027	21	300	11
06230032	15	340	7
06230032	16	300	4
06230040	15	540	11
06230098	12	340	4
06240002	15	460	20
06240004	03	100	4
06240012	12	220	5
06240012	15	500	7
06240012	18	100	7
06240014	12	540	1
06240016	15	420	4
06240017	12	380	8
06240017	15	460	19
06240019	12	380	11
06240019	15	420	12
06240019	15	500	15
06240019	16	140	9
06240019	16	220	6
06240020	15	460	14
06240020	15	500	10
06240021	15	460	7
06240021	16	140	14
06240021	16	220	4
06240022	09	140	13
06240032	12	380	9
06240032	15	100	10
06240032	16	140	1
06240037	09	140	9

matricola gr tav pos	matricola gr tav pos	matricola gr tav pos	matricola gr tav pos	matricola gr tav pos
06240037 18 380 12	06270035 24 140 17	06340045 24 140 16	06350188 33 220 4	06360107 22 220 13
06240046 12 380 7	06280022 39 100 2	06340054 21 420 8	06350332 33 140 12	06360186 15 380 18
06240046 15 500 12	06290036 39 100 3	06340055 18 220 14	06350394 33 180 35	06370006 21 300 3
06240051 15 500 3	06300001 12 180 14	06340056 18 220 15	06350406 33 100 10	06370007 21 300 1
06240060 18 220 16	06300002 12 180 18	06340064 15 100 4	06350407 33 100 7	06370008 21 300 2
06240069 09 140 5	06300009 12 180 15	06340110 16 140 3	06350413 33 220 3	06370069 18 140 5
06240071 12 380 5	06300010 12 180 17	06340111 16 140 4	06350415 33 100 6	06370070 18 140 7
06240072 15 180 10	06300022 12 180 1	06340114 12 300 16	06350422 33 100 11	06370143 15 380 4
06240072 15 260 3	06300023 12 180 3	06340114 12 540 6	06350431 33 180 23	06370256 18 300 9
06240072 18 220 3	06300024 12 180 2	06340129 21 300 25	06350473 33 180 10	06370299 12 500 1
06240084 15 420 9	06300038 12 180 12	06340143 18 260 12	06350485 33 180 18	06370303 15 100 29
06240087 22 220 11	06300041 12 180 11	06340144 18 260 13	06350509 33 180 20	06370391 21 300 23
06250035 15 380 15	06310106 12 500 5	06340188 12 500 15	06350530 21 300 19	06370391 21 420 2
06250040 15 460 3	06310106 12 500 7	06340188 12 500 19	06350535 33 180 22	06370393 22 140 2
06250070 15 460 18	06320061 12 500 6	06340210 30 100 18	06350561 33 180 12	06370394 21 340 2
06260002 12 300 36	06320088 12 500 12	06340215 18 100 4	06350587 33 140 13	06370394 21 420 5
06260021 12 380 16	06330006 15 540 4	06340215 30 100 2	06350589 33 220 10	06370404 22 180 4
06260028 12 380 17	06330023 22 180 9	06340273 09 140 1	06350697 33 260 5	06370405 22 180 5
06260054 12 180 7	06330051 12 540 5	06340274 09 140 2	06350754 33 100 8	06370406 22 180 7
06260074 15 580 10	06330057 16 380 18	06340417 22 180 10	06350770 33 260 10	06370407 22 220 15
06260074 16 260 9	06330060 15 540 13	06340504 12 540 7	06350771 33 260 10	06370436 22 180 8
06260075 15 580 9	06330109 16 380 16	06350030 33 180 18	06350774 33 260 7	06370467 18 140 8
06260075 16 260 8	06330109 18 220 21	06350039 33 180 26	06350775 33 260 7	06370499 30 100 17
06270001 12 340 16	06330124 15 580 5	06350048 33 100 9	06350817 33 140 11	06380011 06 340 5
06270013 18 100 14	06330124 16 260 20	06350071 03 420 5	06360010 21 300 24	06380022 06 340 6
06270013 18 260 3	06330152 15 220 2	06350071 12 500 17	06360010 21 420 1	06380894 06 340 2
06270015 12 220 8	06330152 15 300 2	06350071 33 100 12	06360022 21 340 1	06390001 21 340 8
06270015 15 340 1	06330201 15 180 11	06350172 33 220 7	06360022 21 420 11	06390002 12 300 37
06270015 16 300 7	06330201 15 260 5	06350177 33 260 8	06360026 21 340 11	06400135 06 340 4
06270032 18 300 3	06330201 15 540 6	06350178 33 220 6	06360099 21 420 7	06400151 06 340 4
06270035 22 140 7	06330201 16 340 10	06350178 33 260 9	06360099 21 420 12	

GOLDONI S.p.A. Via Canale, 3 - 41012 Migliarina di Carpi - Modena - Italia
Tel.: +39 0522 640111 - Telefax: +39 0522 699001 / 699002 - Http://www.goldoni.com
RICAMBI Via Morandi, 4 - 42010 Rio Saliceto - Reggio Emilia - Italia
Tel.: +39 0522 699024 / 699149 - Telefax: +39 0522 649684 - E-mail: ricambi@goldoni.com

Edito a cura dell'UFFICIO PUBBLICAZIONI TECNICHE - Matricola **PBT00123** Edizione **2 - 04.2005** *Printed in Italy*